D

Montageanweisung
Schalterblende Knebel K6

1x Bohrschablone

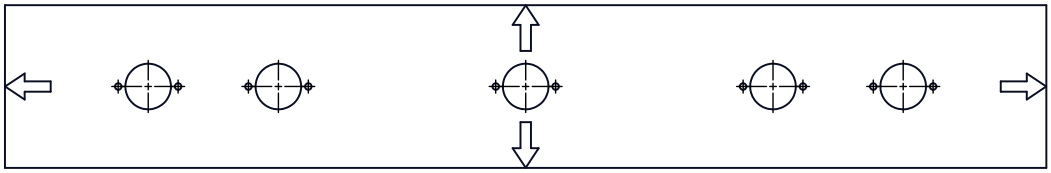

1x Halteblech

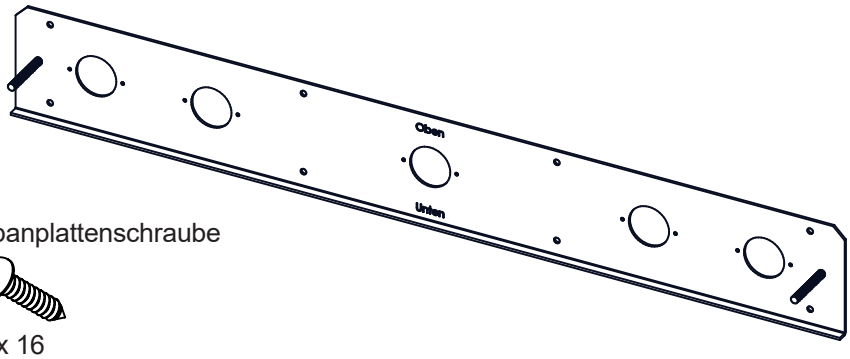

8x Spanplattenschraube

4 x 16

2x Führungsbolzen/Montagehilfe

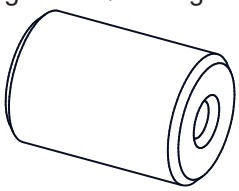

Ø35 x 50

2x Distanzhülsen

Ø40 x 5 + 17

1x Schaltkasten

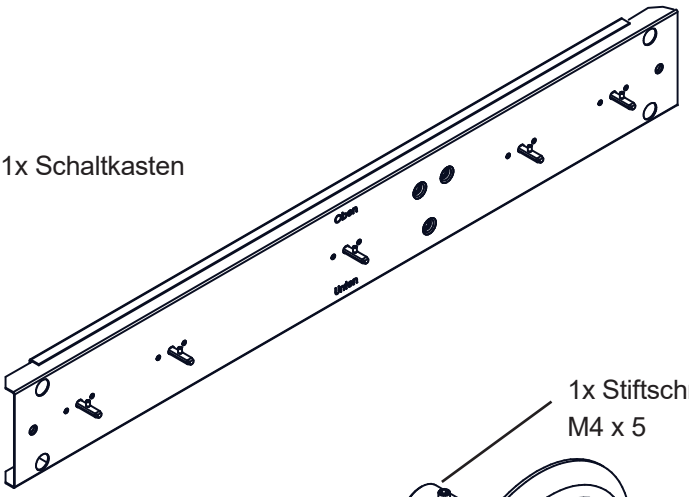

5x Knebeleinheit

1x Stiftschraube
M4 x 5

2x Senkkopfschraube
M3 x 35

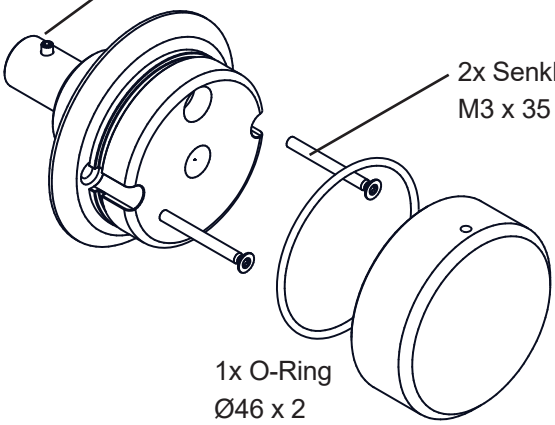

2x SKT-Mutter

M6

2x U-Scheibe

18 x 6,4 x 2

1x O-Ring
Ø46 x 2

1. Bohrschablone auf der Blende positionieren

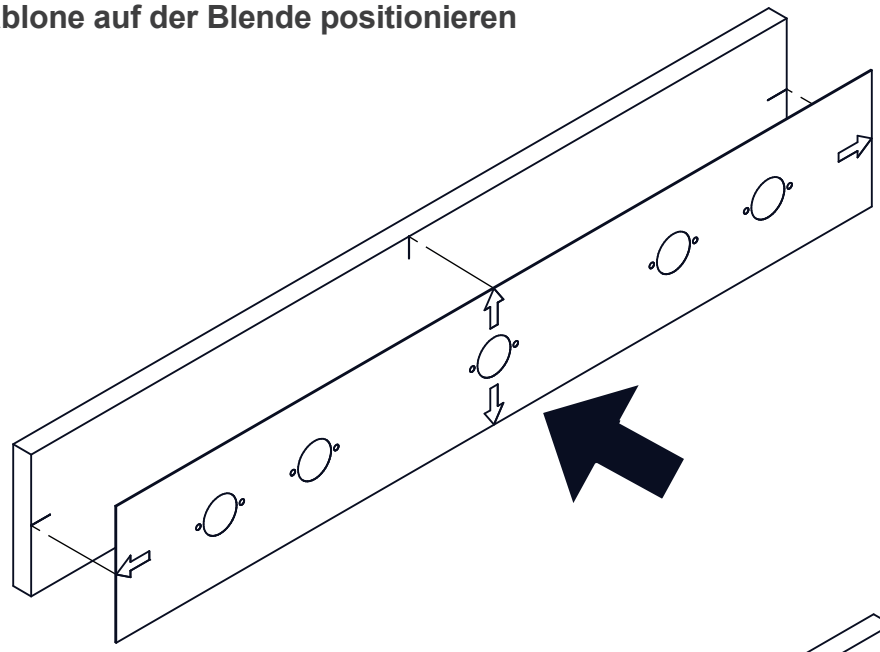

2. Löcher in Blende bohren

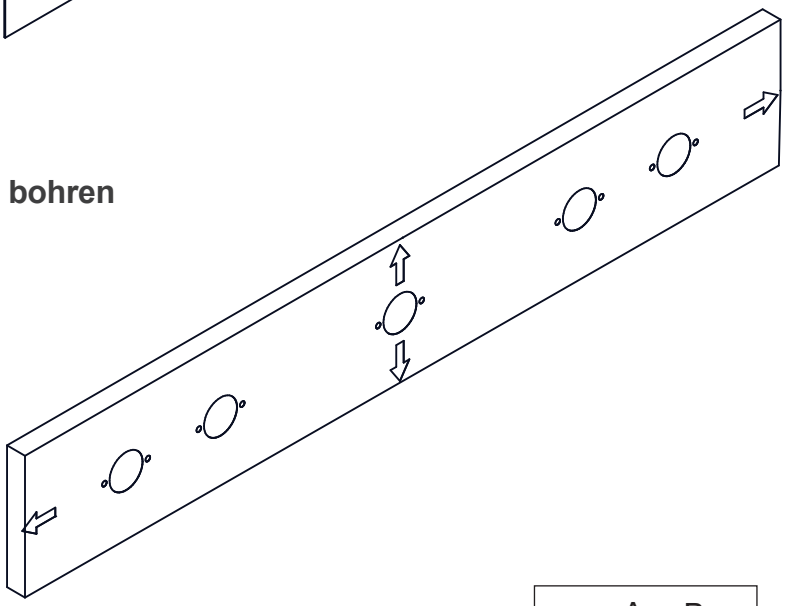

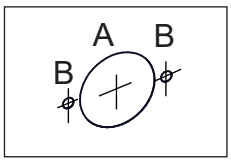

A	5x	Ø 35 mm
B	10x	Ø 5 mm

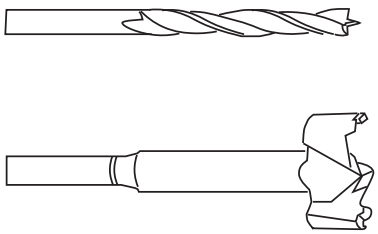

3. Führungsbolzen in den äusseren Löchern positionieren

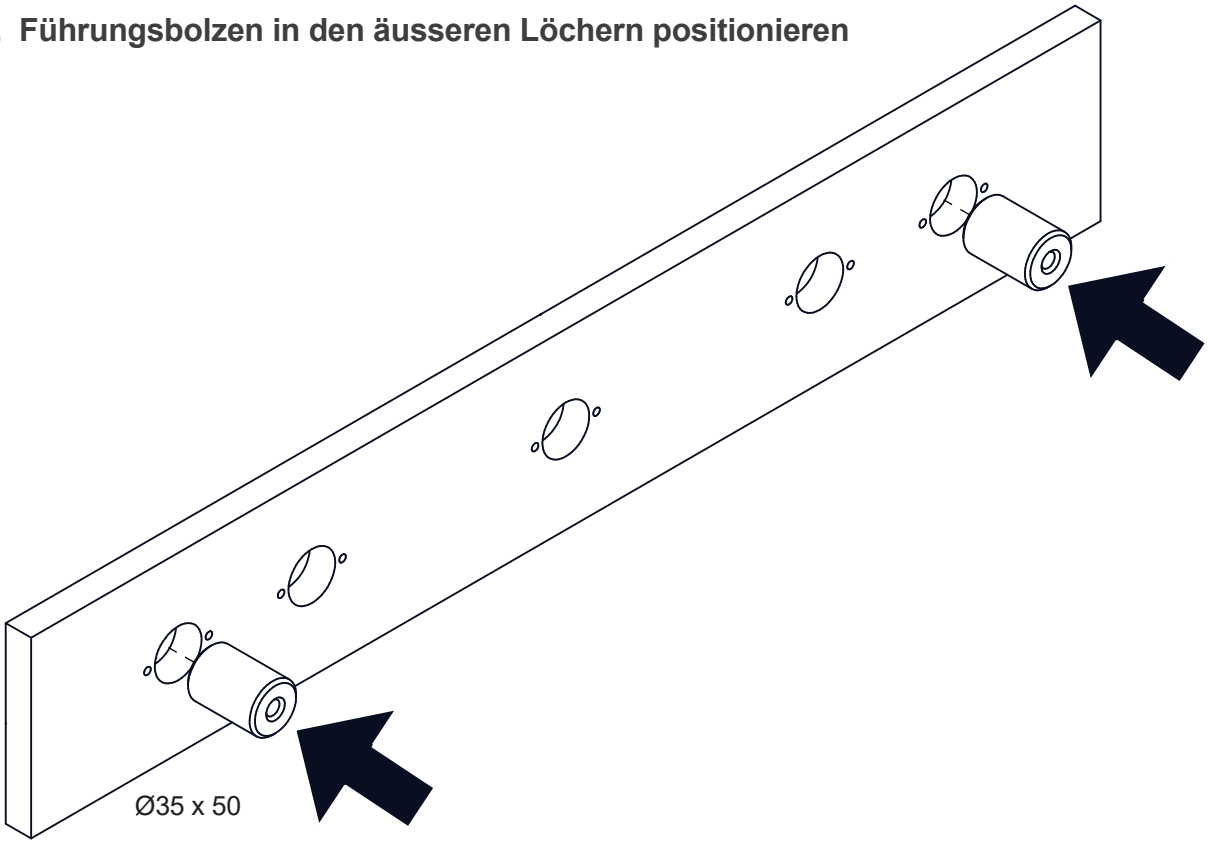

4. Halteblech rückseitig aufschieben und mit den Spanplattenschrauben befestigen

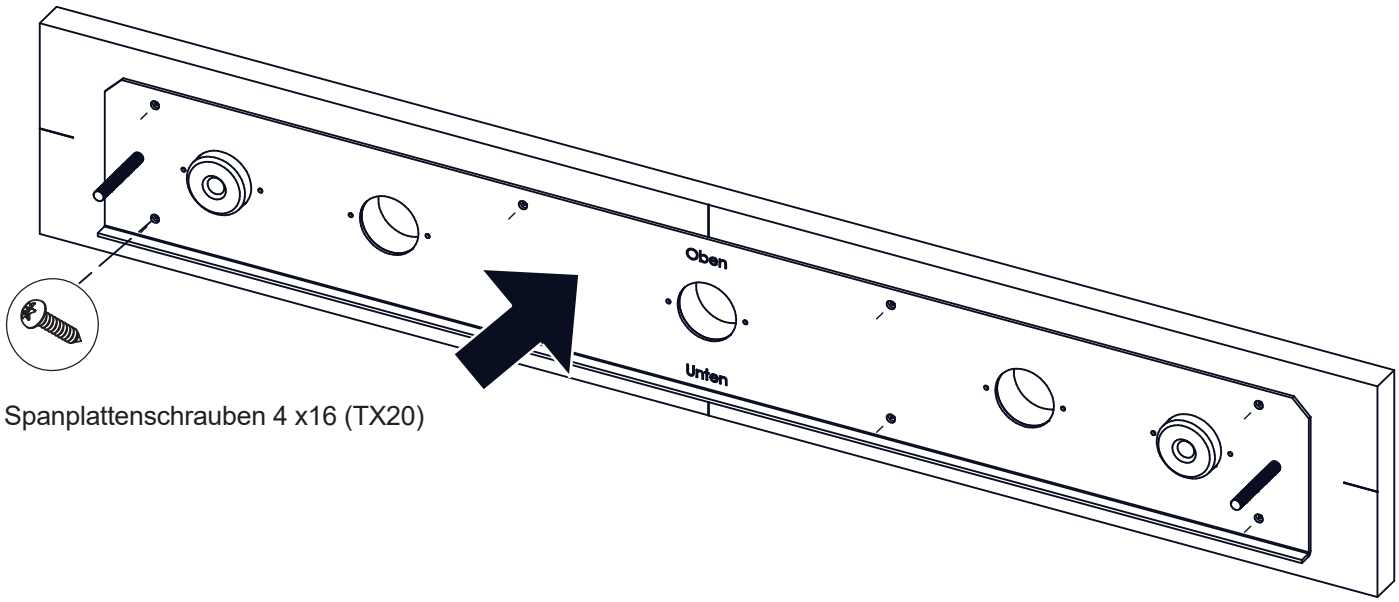

8x Spanplattenschrauben 4 x16 (TX20)

5. Distanzhülsen aufsetzen

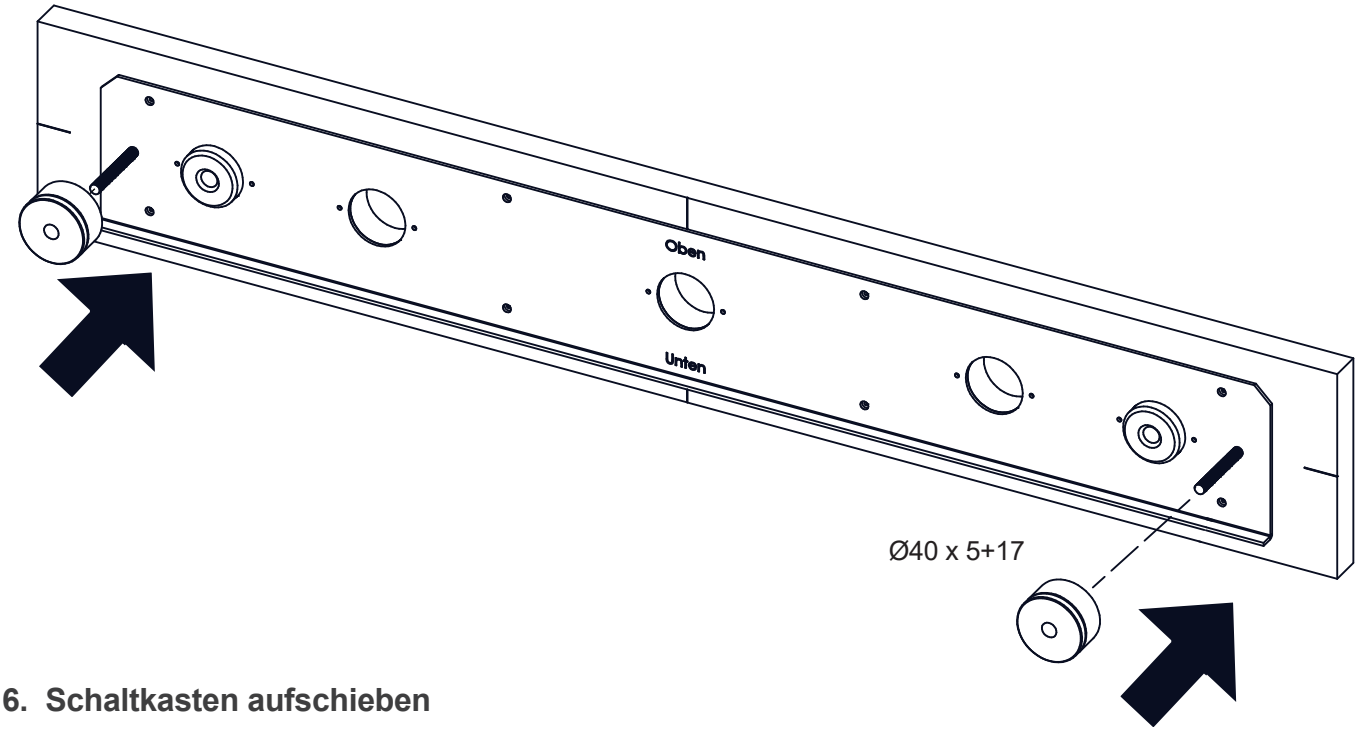

6. Schaltkasten aufschieben

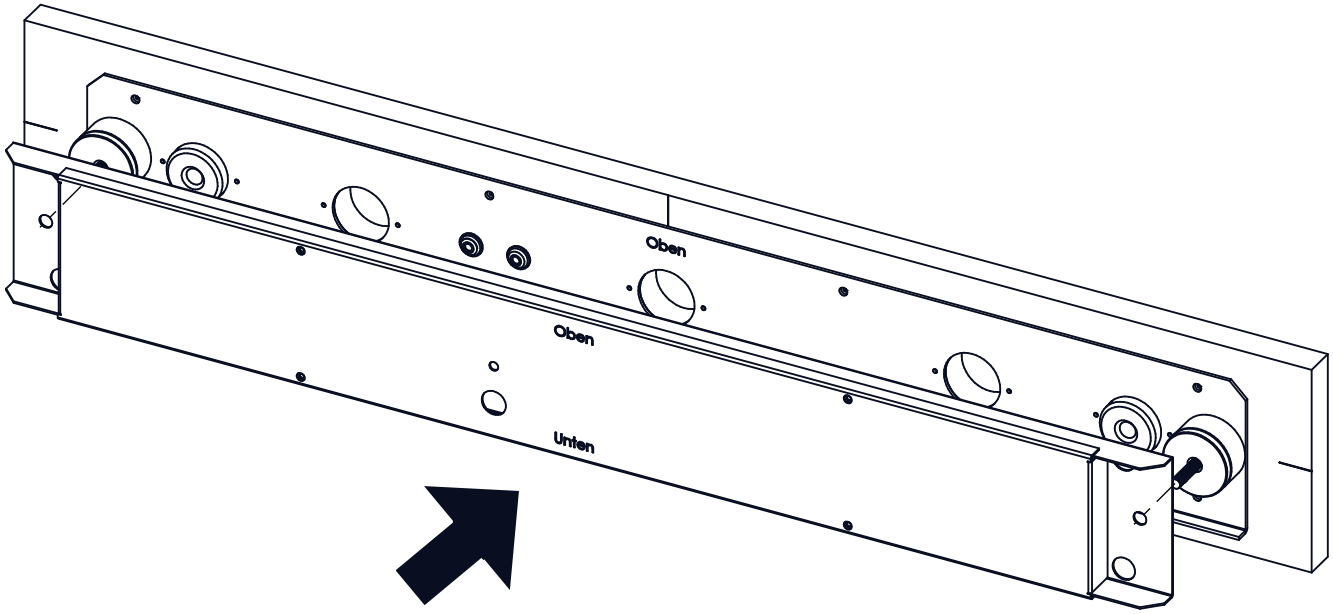

7. Schaltkasten befestigen

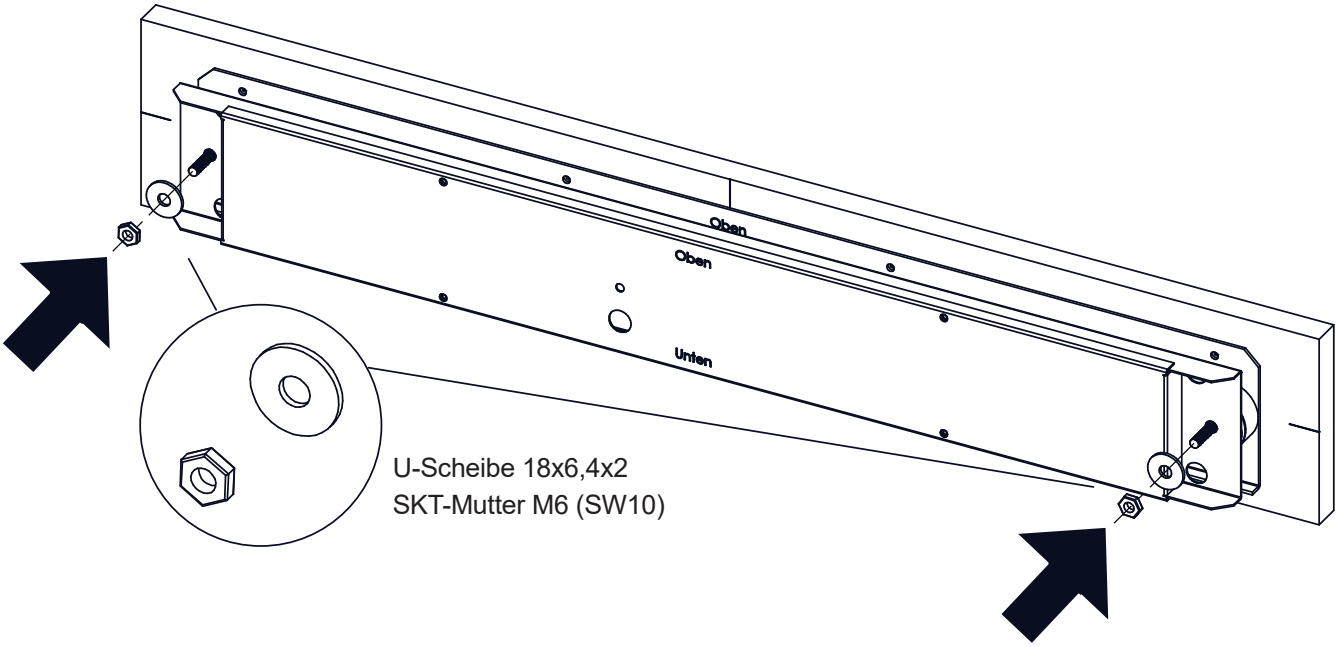

8. Führungsbolzen entfernen

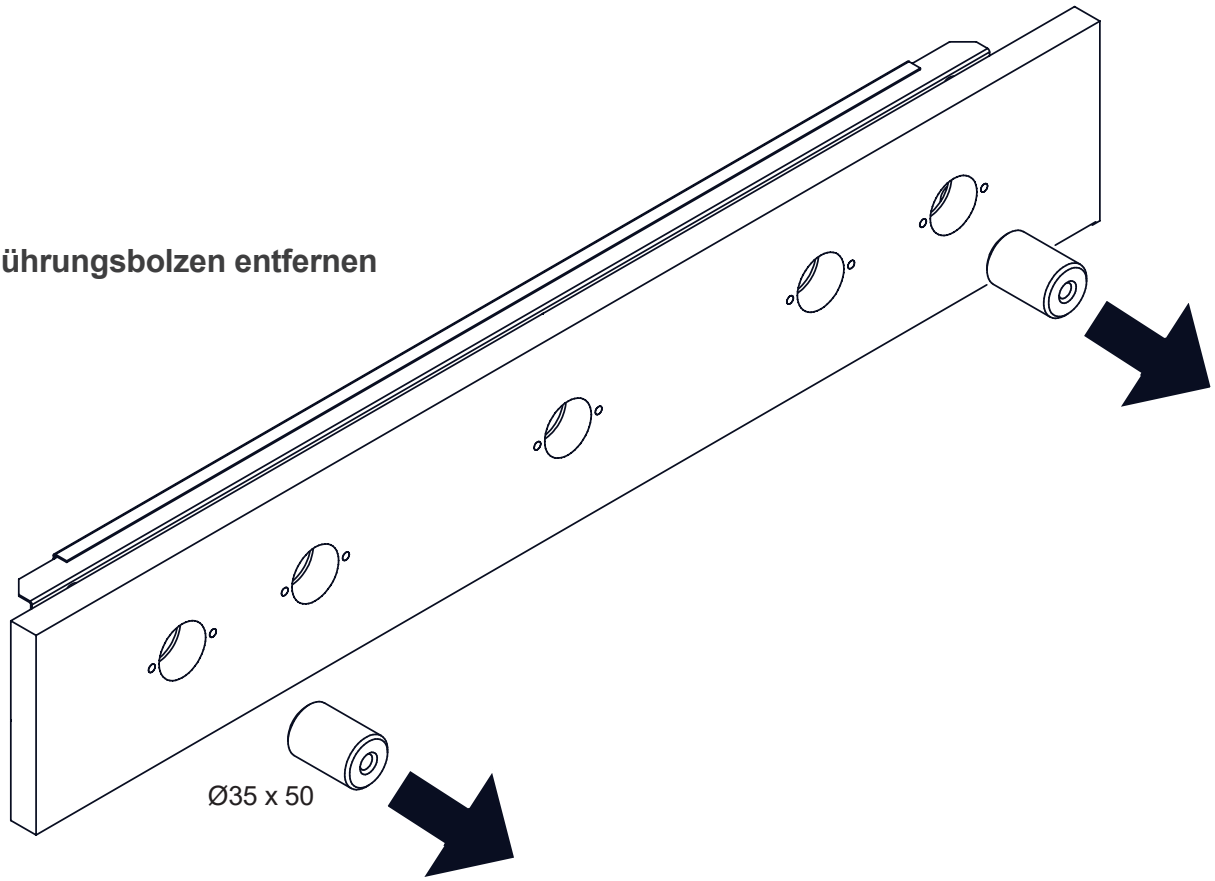

9. Drehelemente mit Rosetten montieren und mit Stiftschraube auf der Abflachung des Codierschalters fixieren

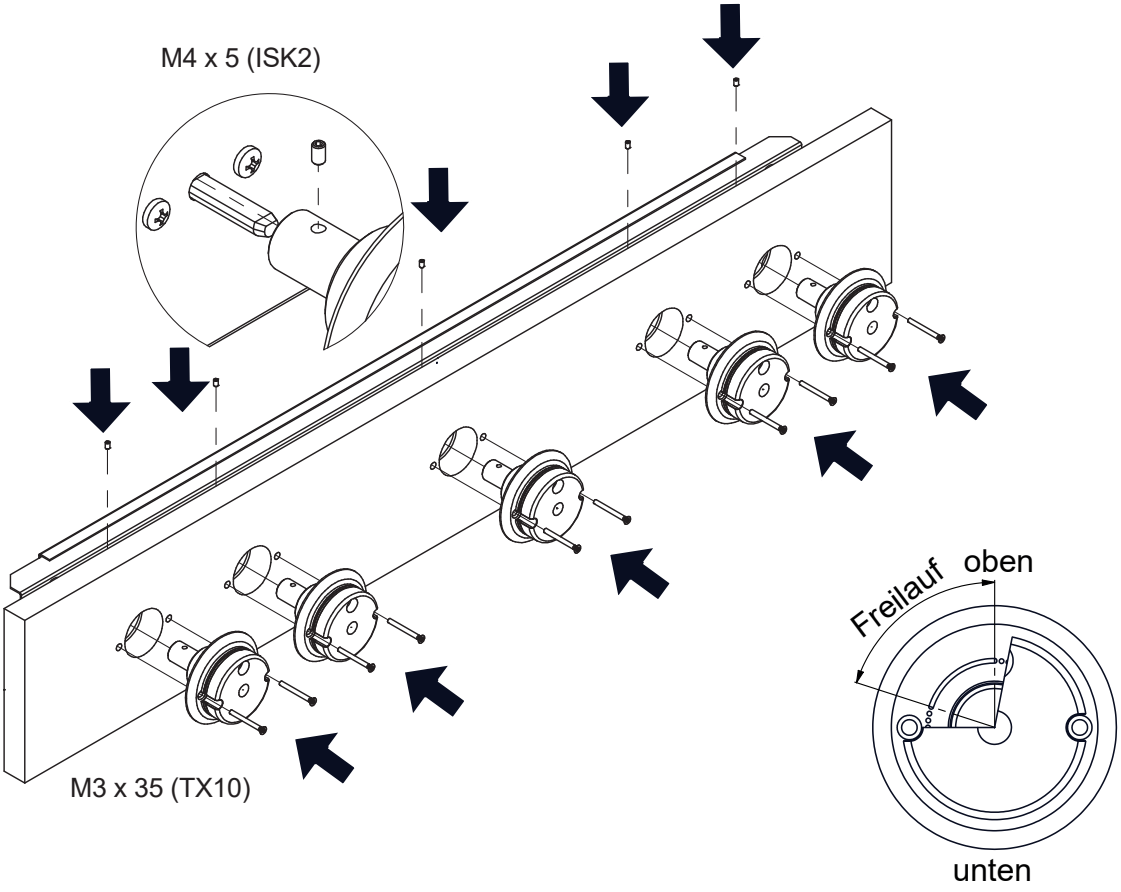
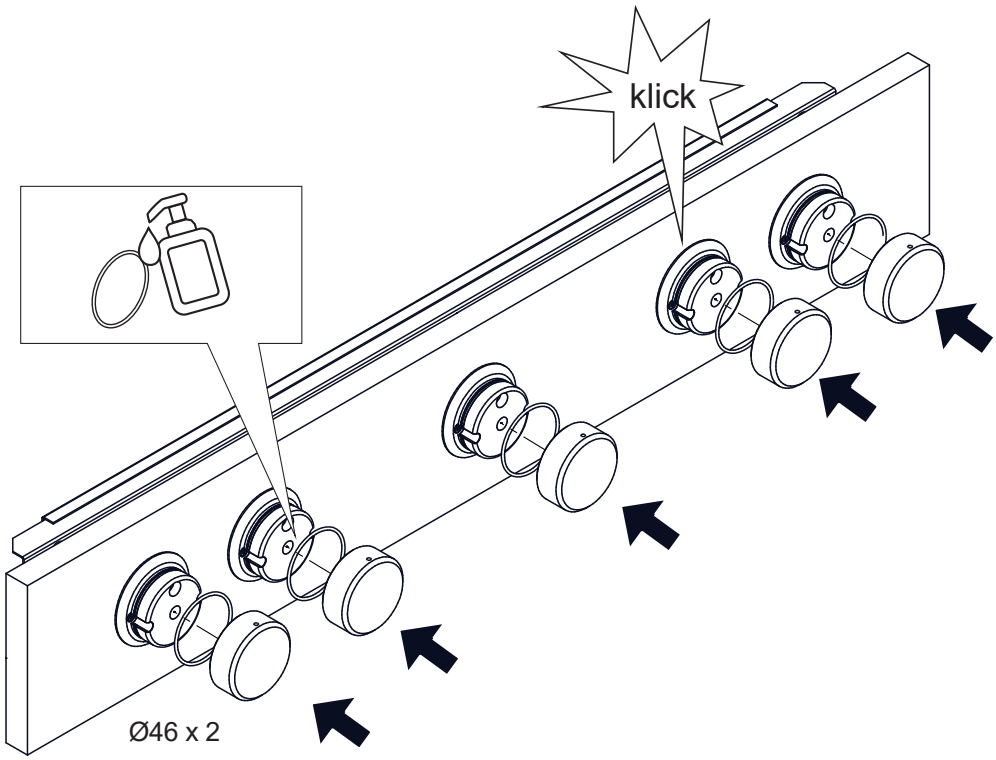
10. O-Ringe montieren und Abdeckkappen aufstecken
Ggf. O-Ring mit Seife schmieren um die Montage zu erleichtern