Kabelübergang

Kurze Ausführung

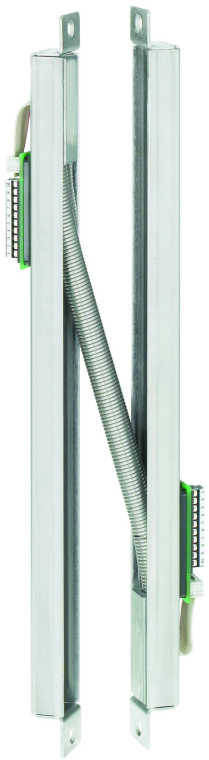

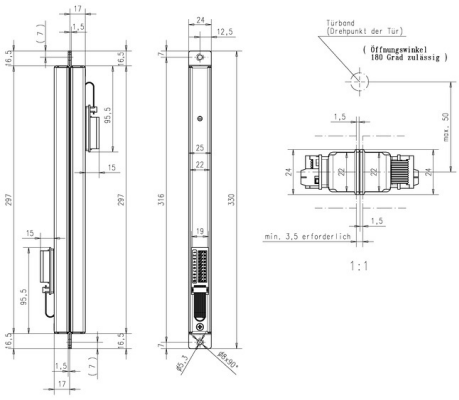

Produktbeschreibung

Einbauwanne Breite 24 mm

Kabelübergang für verdeckte Montage.

Mit integriertem Flexkabel gegen Kabelbruch, Klemm-Steck-Anschluss 10-polig und beidseitiger Einbauwanne.

Einbausystem für geringe Kammermaße und kolisionsfreier Bewegung. Dies ist besonders vorteilhaft bei Türsystemen mit kurzer Distanz zum Band und innen liegenden Bändern.

Der besondere Vorteil dieser Montagevariante liegt in der Möglichkeit, die Gehäuse nahezu bündig (<1mm Distanz bei geschlossener Tür) zu positionieren. Auch kleinste Abstände zur Drehachse der Tür, wie sie z.B. innen liegende Bänder aufweisen, führen zu keinen klemmenden Situationen.

Lieferumfang

- Kabelübergang

Hinweis

- Kurze Ausführung

Technische Daten

Übergangswiderstand pro Signal	0,21 Ohm
Betriebsnennspannung	24 V +20%
Max. Stromaufnahme	1 A 100% ED, 4 A max. 1 sec. 10% ED
Version	Steckbar
Ausführung	Beidseitige Einbauwanne
Material Wanne	Edelstahl
Material Spiralschlauch	Edelstahl
Max. zulässige Drehung horizontal	100 mm
Länge	330 mm
Breite	24 mm
Tiefe	33 mm
Zyklen bei 180° Drehungen	1000000
Anwendungsbereich	Einbausystem für geringe Kammermaße und kolisionsfreier Bewegung.
Signalübertragung	10-polig

Artikelnummer	10314-14-10--00
EAN	4042203677418

ASSA ABLOY Sicherheitstechnik GmbH
Bildstockstraße 20, 72458 Albstadt
Tel. + 49 7431/123-0, Albstadt@assaabloy.com
www.assaabloy.com/de