AVENTOS HL TOP - visoko podizni preklop

Planiranje

Primjena vrlo širokih dimenzija

Poprečno stabiliziranje za unutarnju širinu korpusa od ≥ 1190 mm odn. širinu korpusa ≥ 1228 mm

Poprečno stabiliziranje

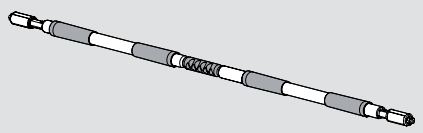

Debljina stranice korpusa	15–19 mm	20–25 mm
	LW/2 - 105mm	LW/2 - 105mm

LW Svijetla širina korpusa

Držač za poprečno stabiliziranje

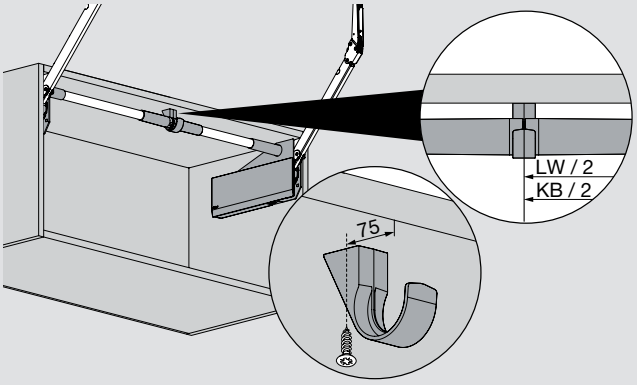

KB Širina korpusa

LW Svijetla širina korpusa

Izvedba s međustranicom

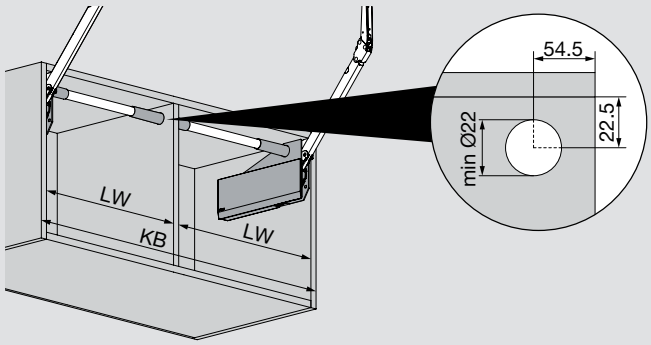

KB Širina korpusa

LW Svijetla širina korpusa

Montaža i podešavanje

Informacije o montaži i podešavanju sustava AVENTOS HL top i SERVO DRIVE dostupne su na

www.blum.com/eaapp

SERVO-DRIVE za AVENTOS HL top

Blum odbojnik (samo za primjenu SERVO-DRIVE)

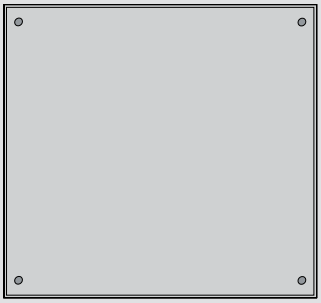

Upotrijebiti Blum odbojnik (ne lijepiti)

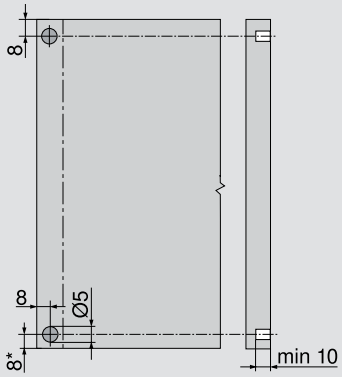

Preporuka za aluminijske okvire

Bušenje za Blum odbojnik planirati na stranici korpusa

Za pričvršćivanje na frontu potrebno je napraviti probno pričvršćivanje i otvaranje

* Od donjeg ruba korpusa za fronte koje strše prema dolje
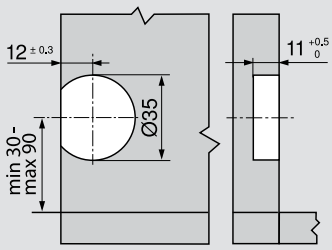
SERVO-DRIVE prekidač