MOVENTO mit BLUMOTION – 760H – Korpusunterbodenmontage – Tablarauszug

Planung

Platzbedarf im Korpus

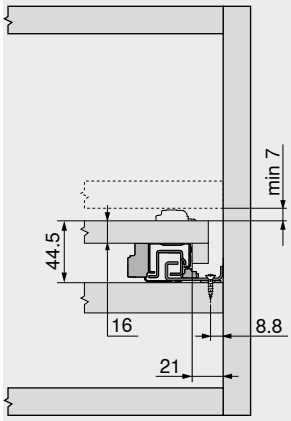

Tablarauszug

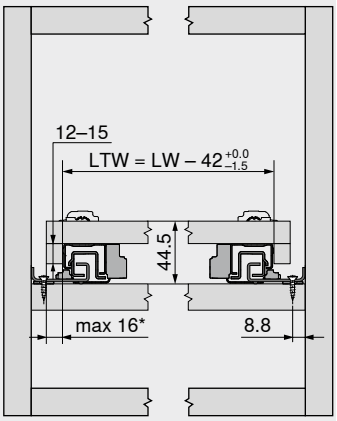

LTW	Lichte Tablarweite
LW	Lichte Korpusweite
*	Eingeschränkte Seiteneinstellung bei 16 mm Seitenwanddicke des Tablarauszugs und gleichzeitig voller Toleranzausnutzung der lichten Tablarweite LTW

Tablarauszug

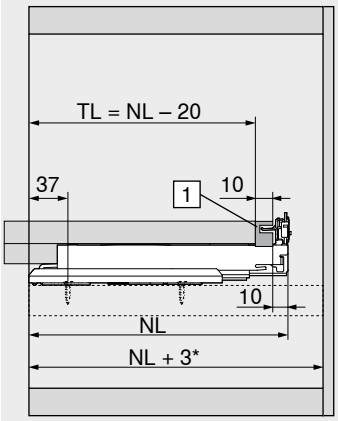

TL	Tablarlänge
NL	Nennlänge
1	Aufsteckhalter
*	Zusätzlich +12 mm mit Seitenstabilisierung

Tablarauszug innenliegend

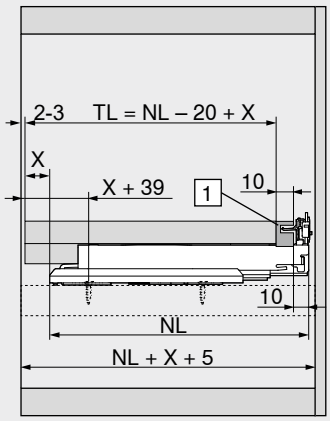

TL	Tablarlänge
NL	Nennlänge
X	Tablarvorderstückdicke
1	Aufsteckhalter

Lochabstand – Führungen

Führung 760H – 40 kg

Nennlänge NL (mm)

350 | 400 | 450

500

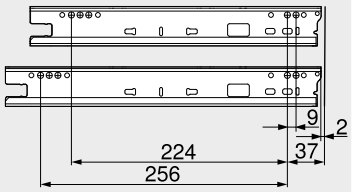

Tablarauszugbearbeitung

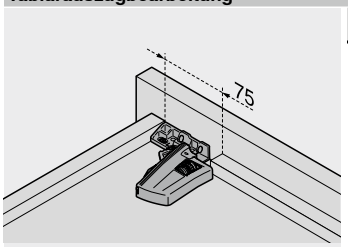

Bohrlehre 103 357 069 verwenden

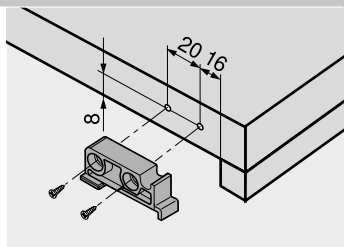

Aufsteckhalter