SIEMENS

ET645HN17E Edelstahl
60 cm Kochstelle, Glaskeramik

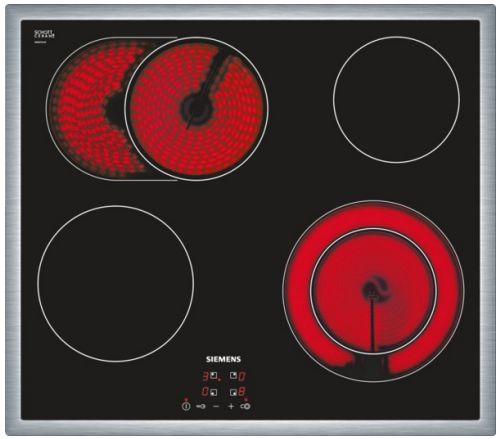

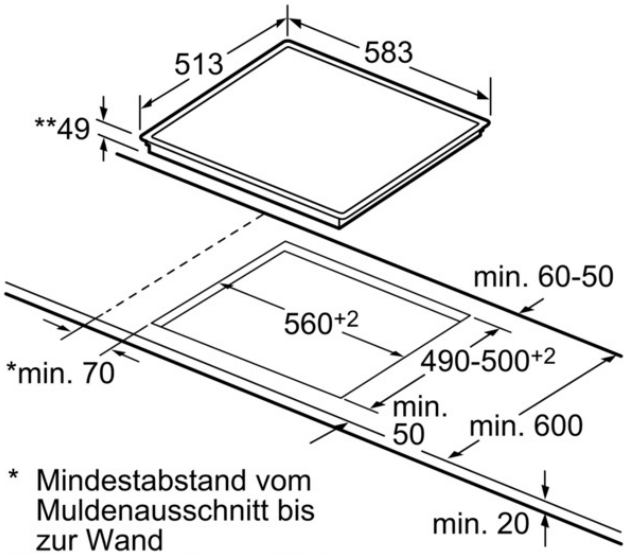

* Mindestabstand vom Muldenausschnitt bis zur Wand
** Maximale Eintauchtiefe

Maße in mm