Progettazione – traversa orizzontale

Dimensione mobile

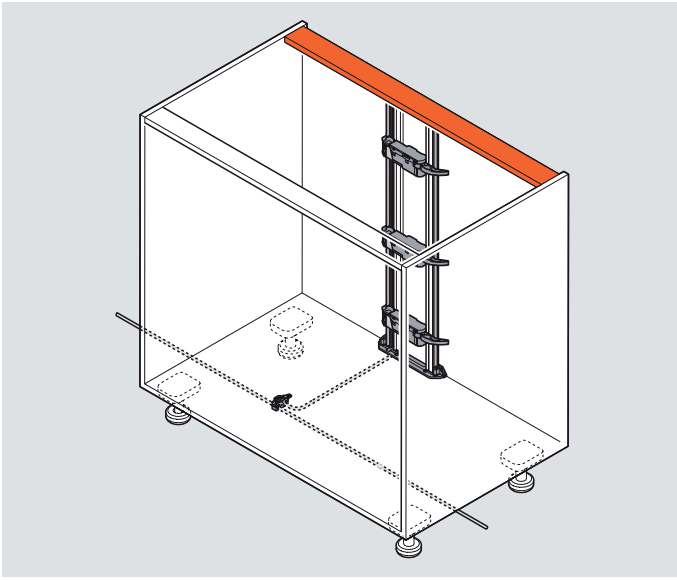

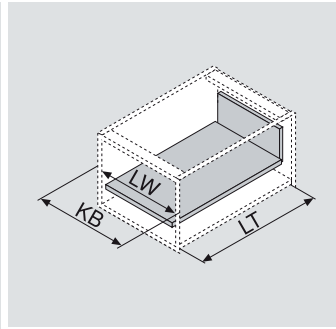

KB La rghezza del corpo mobile
LW L argh. interna corpo
LT P rofondità interna corpo mobile

Misure di foratura fondo/traversa

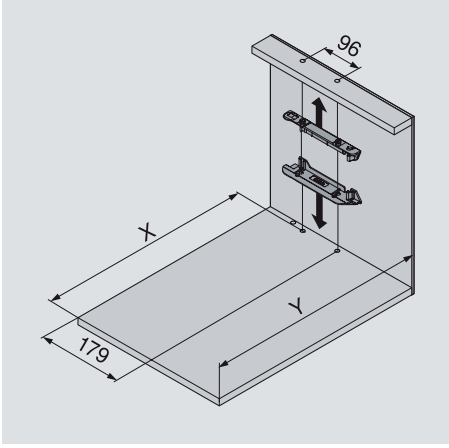

Larghezza corpo mobile KB 275 - 420 mm

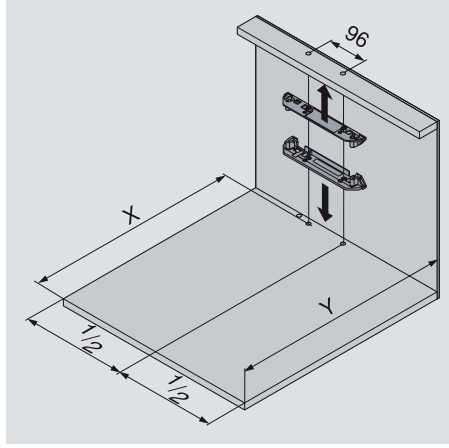

Larghezza corpo mobile KB da 420 mm

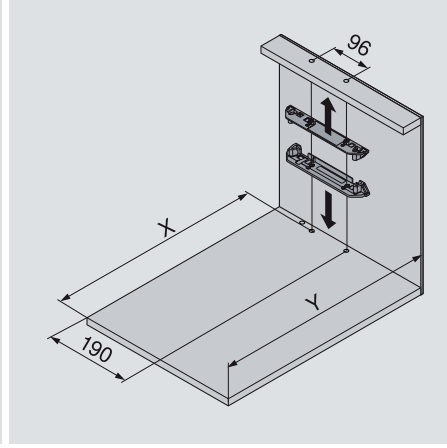

Larghezza corpo mobile KB 320 - 420 mm
Schienale in acciaio altezza N

NL L unghezza nom.
X P osizione di foratura
Y Ingombro minimo

Posizione di foratura e ingombro per tutte le situazioni di utilizzo

Schienale	X (mm)	Y (mm)
Schienale in acciaio	NL + 2	Min. LT = NL + 16
Schienale in legno	NL + 19	Min. LT = NL + 33

Con questa posizione di montaggio del profilato portante è possibile aprire mediante trazione o pressione sia i cassetti interni sia i cassetti con frontali con battuta a sormonto.

Posizione di foratura e ingombro minimo

Schienale	X (mm)	Y (mm)
Schienale in acciaio	NL - 1	Min. LT = NL + 13
Schienale in legno	NL + 16	Min. LT = NL + 30

SERVO-DRIVE può essere installato anche dove lo spazio a disposizione è ridotto. Tuttavia in questa posizione di montaggio del profilato portante i cassetti interni possono essere aperti solo a trazione (non a pressione).