Einbaubeispiele GF UNI20V

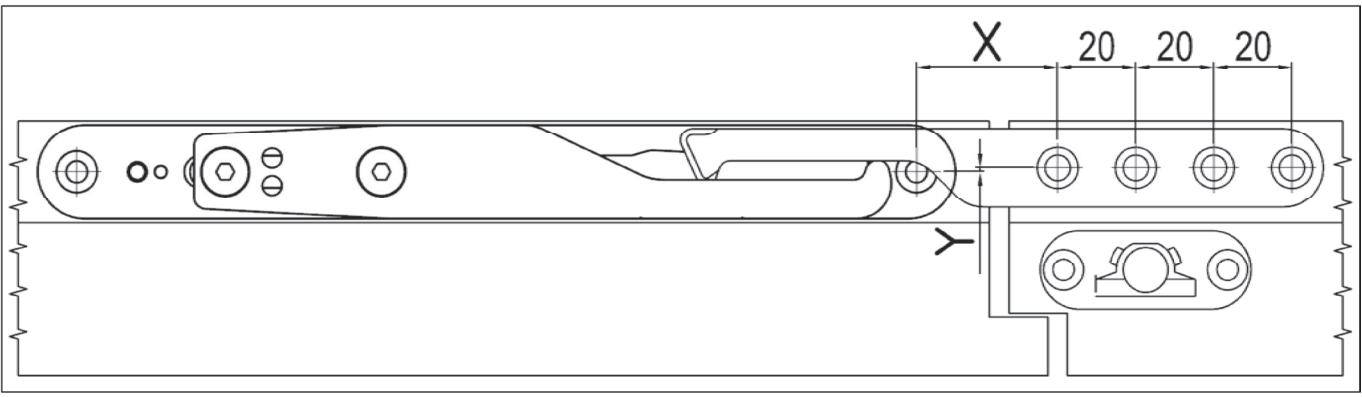

Der MH SF 22000002 wird neben Schaltschloss oder im Falz eingebaut

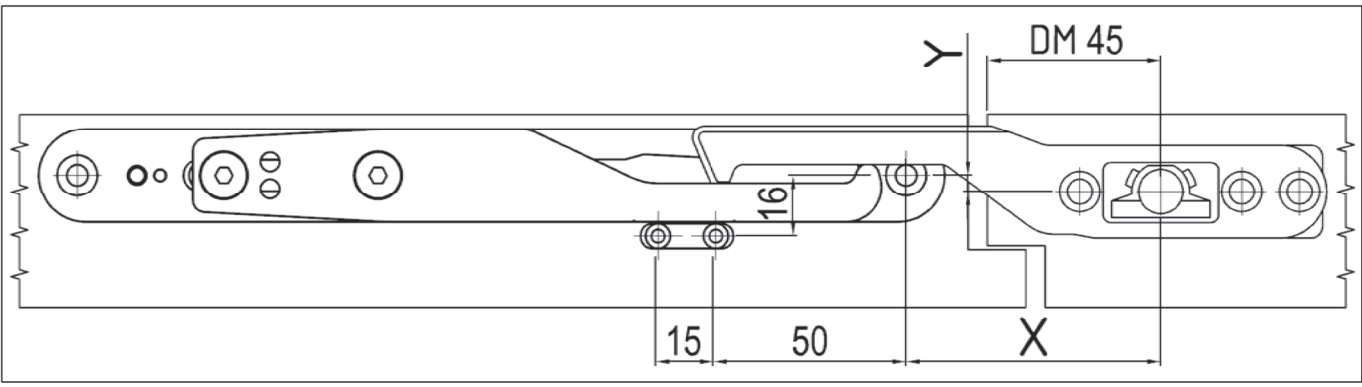

Maß X und Maß Y DM 45, optionaler Gleitstein 90700001, optionale Unterlage 22400014 neben Schaltschloss

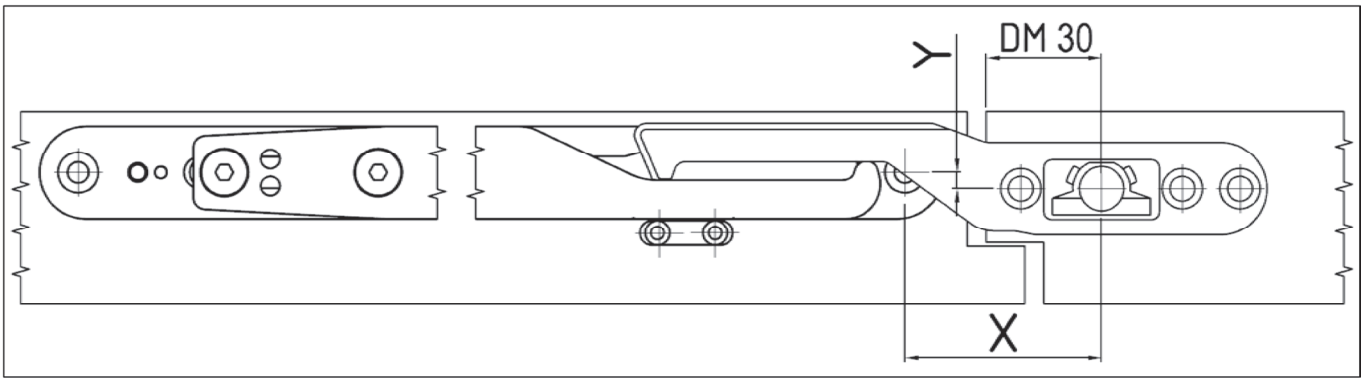

Einbaubeispiel Gr. 2 DIN L mit 22900006 DM 30, Schaltschloss und Stulpblech MH GF 3 mm vertieft

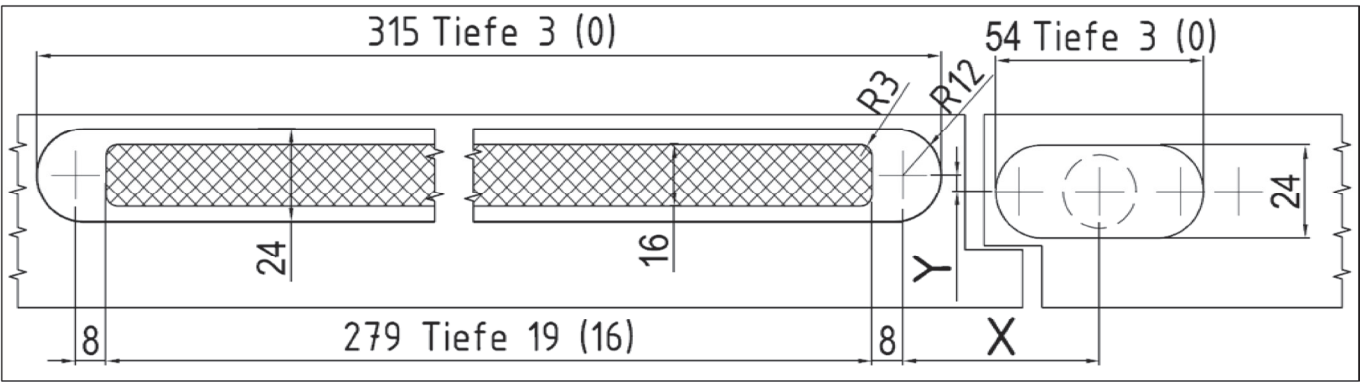

Werte für bündige Montage von Schaltschloss und Stulpblech, wird nicht versenkt dann gelten die Werte in der Klammer