HAUTAU

# Parallelschiebe-Abstellbeschlag ATRIUM SP komfort

für Holz- und Kunststoffelemente

## Die Vorteile

### Einzigartiger Komfort

Durch den innovativen Komforteinzug des HAUTAU ATRIUM SP® komfort wird der Flügel automatisch in die Geschlossenstellung bewegt. Die intelligente Scherenkonstruktion sorgt für ein harmonisches, geräuscharmes Schließen und Öffnen des Flügels.

Der HAUTAU ATRIUM SP® komfort ist der Komfortbeschlag für hochwertige Schiebeelemente.

### Sichere Bedienung

Die neuartige Scheren- und Laufwerkkonstruktion schließt Fehlbedienungen aus – ganz ohne zusätzliche Fehlschaltsicherungen. Der Schiebeflügel wird intuitiv und sicher betätigt, auch von wechselnden Nutzern. Ein Dämpfer im Scherensystem minimiert die Klemmgefahr.

### Gesundes Lüften mit Sicherheit

Mit der Rundum-Spaltlüftung ist das Schiebeelement auch beim Lüften in Abwesenheit gesichert. Mit dem HAUTAU ATRIUM SP® komfort wurden Einbruchprüfungen nach EN 1627:2011 in der Widerstandsklasse RC2 durchgeführt. Das Prüfergebnis bestätigt die Erfüllung der Anforderungen gemäß EN 1627:2011 in der Widerstandsklasse RC2 – sogar in Spaltlüftung.
Die Lüftungsstellung ist von außen nicht erkennbar. Durch natürlichen Luftaustausch wird ein gesundes Wohnklima ermöglicht und Schimmelbildung vermieden.

### Bekannt und bewährt

Der HAUTAU ATRIUM SP® komfort verfügt außerdem über:

- Laufwerke und Scherensystem mit bis zu 125 mm Abstellweite für hoch wärmedämmende Fenstersysteme.
- Reinigungsbürsten für Leichtgängigkeit und Langlebigkeit.
- Leichtgängiger Rollzapfen HAUTAU URZ passt sich automatisch Falzlufttoleranzen an für einen dauerhaft hohen Bedienkomfort.
- Vormontierte und mittenfixierte Beschlagteile für eine leichte Montage.
- TWIN-Laufwerke für Flügelgewichte bis 200 kg.

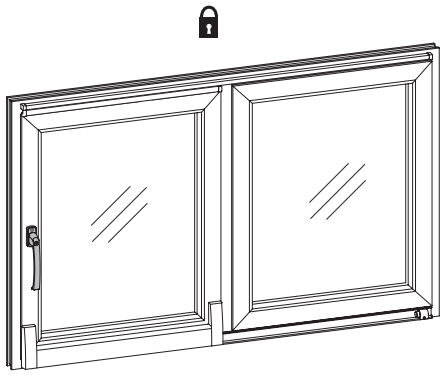

Geschlossenstellung

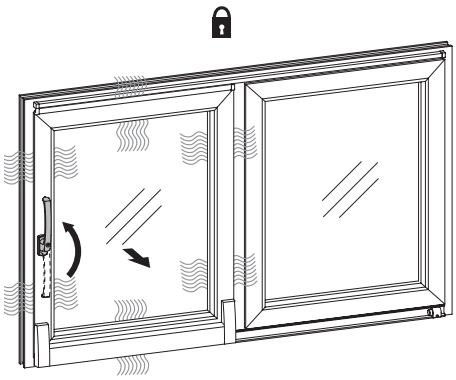

Spaltlüftungsstellung

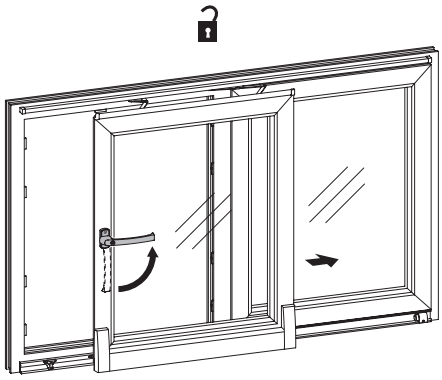

Schiebestellung

HAUTAU

# Parallelschiebe-Abstellbeschlag ATRIUM SP komfort

## Flügelanordnung / Schemen

Blendrahmen mit Festverglasung oder Drehflügel Schema A, G, K, C und C*

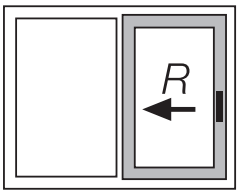


**Schema A**
Zweiteiliges Element:
1 Schiebeflügel (L oder R)

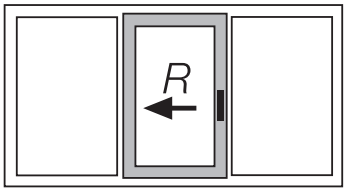


**Schema G**
Dreiteiliges Element:
1 Schiebeflügel (L oder R)

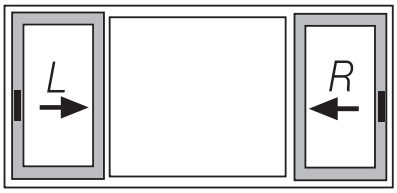


**Schema K**
Dreiteiliges Element:
2 Schiebeflügel (L und R)

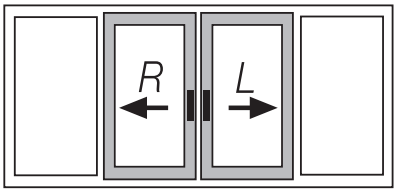


**Schema C**
Vierteiliges Element:
2 Schiebeflügel (L und R)
mit Setzpfosten zwischen den Schiebeflügeln

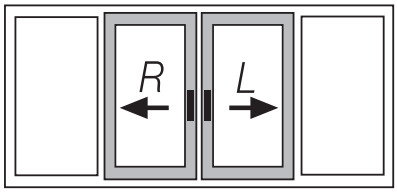


**Schema C***
Vierteiliges Element:
2 Schiebeflügel (L und R),
ohne Setzpfosten zwischen den Schiebeflügeln

HAUTAU-Ausführungen Links = DIN EN 12519 Rechts
HAUTAU-Ausführungen Rechts = DIN EN 12519 Links

## Anwendungsbereich

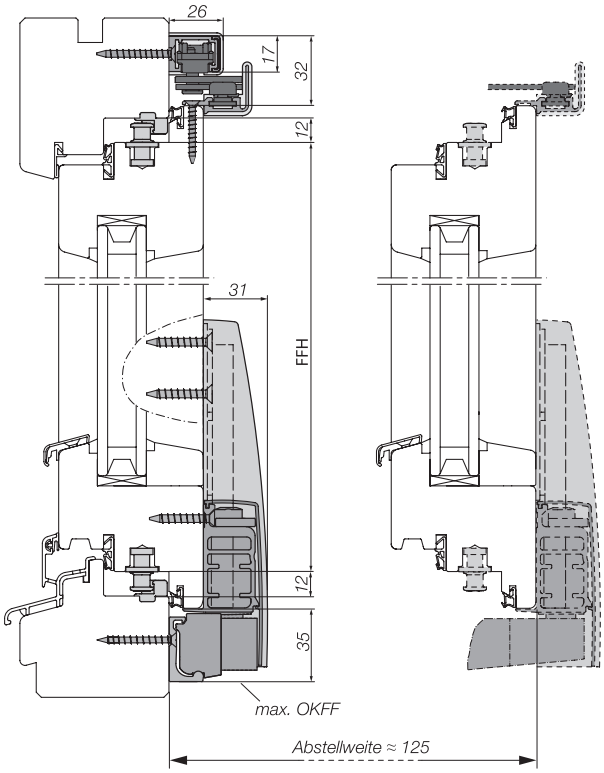


Höhenschnitt Holz
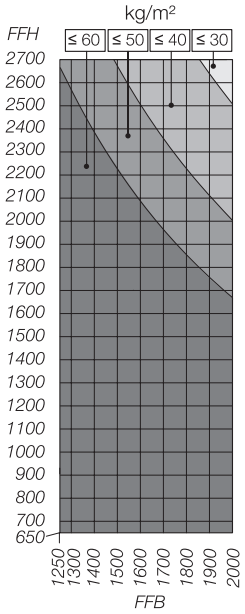
| | |
|---|---|
| Flügelfalzbreite (FFB) | 1250 bis 2000 mm |
| Flügelfalzhöhe (FFH) | 650 bis 2700 mm |
| Flügelgewicht | max. 200 kg |
| mit Spaltlüftung: | Versatz 13 mm und<br>Versatz 9 mm |