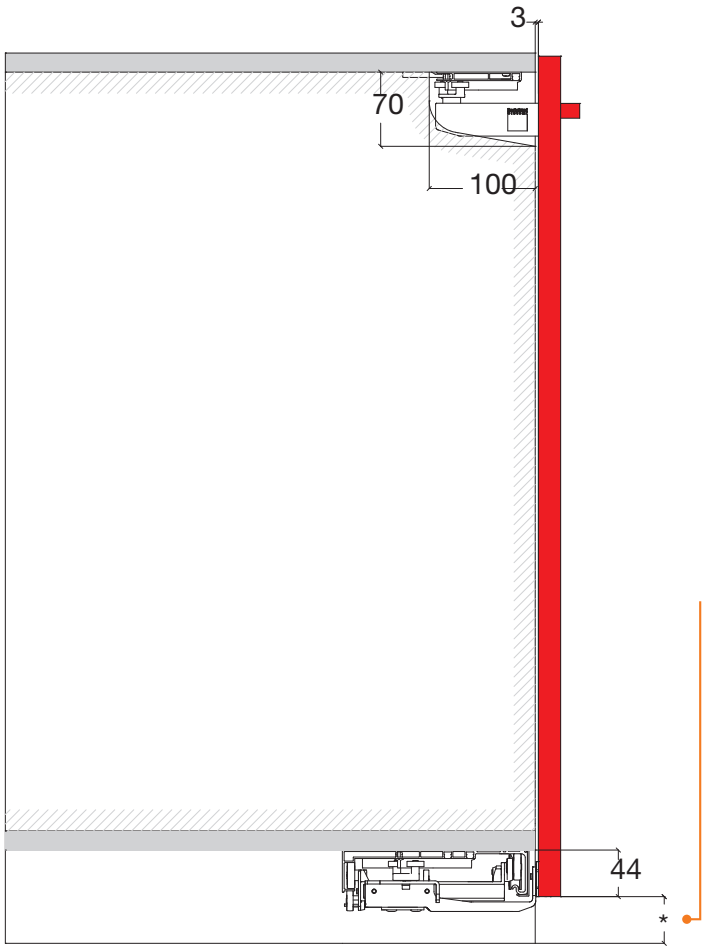

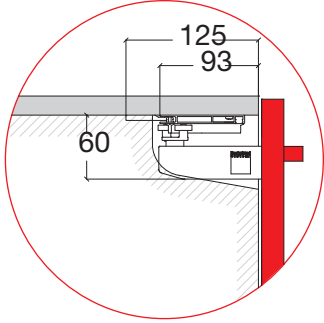

Spazio min. 35 mm
per fissaggio
e regolazione.

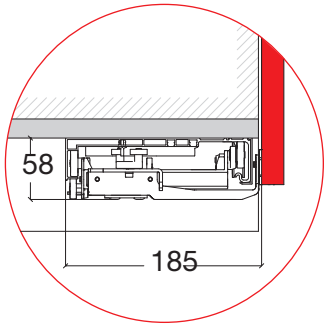

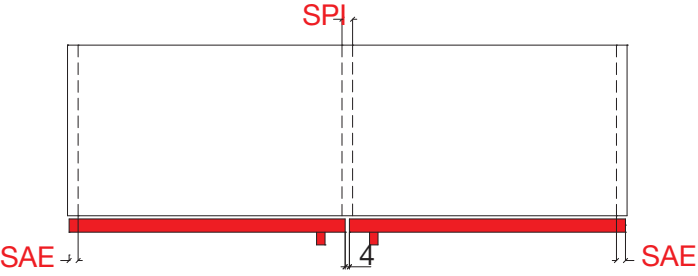

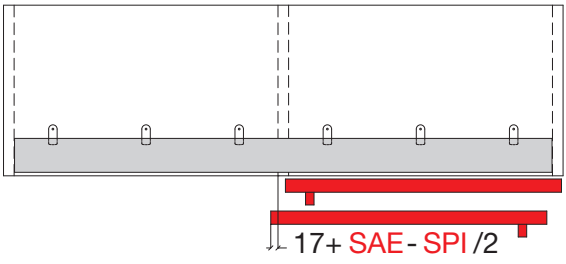

Apertura ante
con guida superiore
interna.

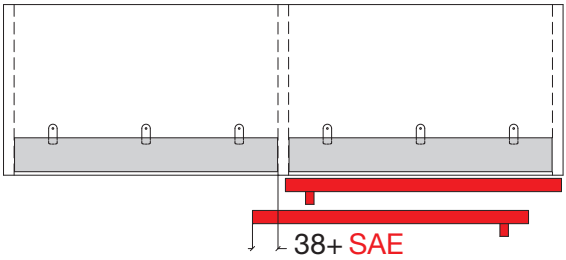

Apertura ante
con guida superiore
spezzata.