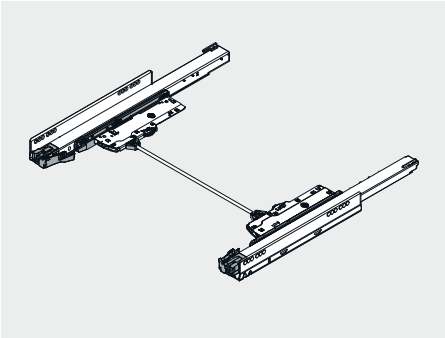

TIP-ON BLUMOTION für LEGRABOX wird mit den Standard-Planungsmaßen von LEGRABOX realisiert! Entnehmen Sie diese Informationen bitte dem Katalog.

Folgende Planungsgrafiken werden exemplarisch für einen Schubkasten Höhe M dargestellt

Platzbedarf im Korpus – Schubkasten

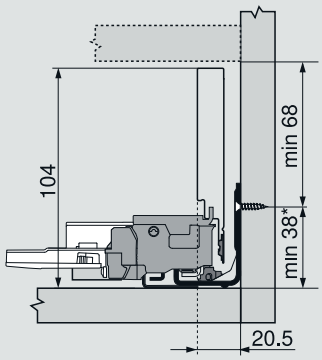

* + 1 mm bei Montage der Korpusschiene auf liegender Korpusseite

Platzbedarf im Korpus – Innenschubkasten

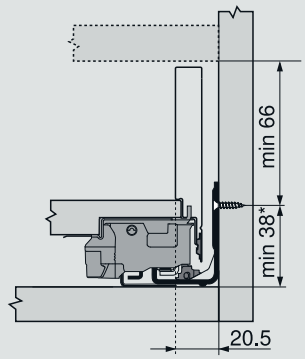

* + 1 mm bei Montage der Korpusschiene auf liegender Korpusseite

Schraubposition der Korpusschienen – 40 kg

Nennlänge NL (mm)

270

300, 350

400–500

600

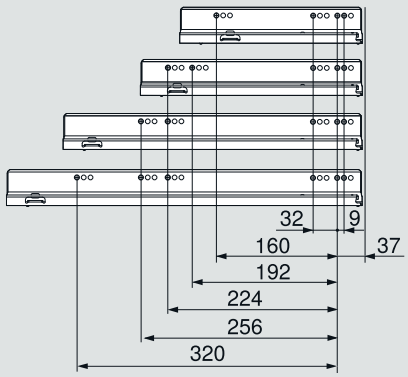

Schraubposition der Korpusschienen – 70 kg

Nennlänge NL (mm)

450

500–600

650

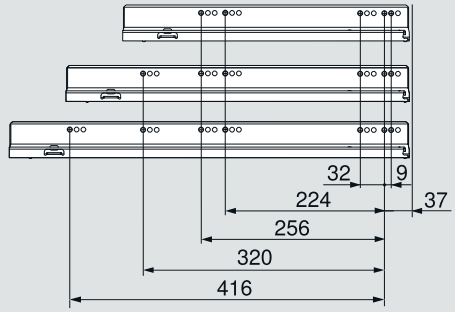

Schraubposition TIP-ON BLUMOTION für Innenschubkasten und Innenauszug

Variante 1

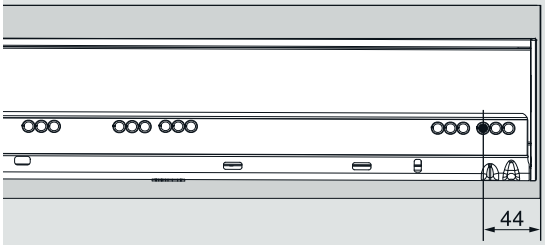
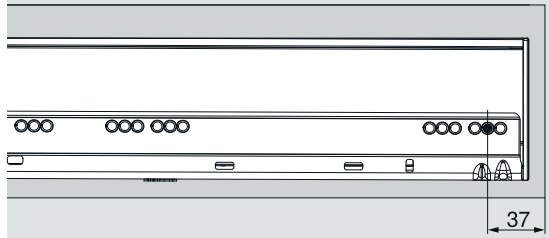
Variante 2