HELM GT-S 150

Das Beschlagsystem zeichnet sich durch kompakte Einbaumaße, hervorragende Laufeigenschaften und eine einfache Montage auch bei größeren Flügelgewichten aus. Die Befestigung von ESG-Scheiben an den Rollapparaten erfolgt in der Laufschiene ohne zusätzliche Glasbearbeitung mittels Glasklemmleisten.
(Bei VSG ist eine Glasbearbeitung für 2 Sicherungsbolzen pro Rollapparat notwendig)
Die Flügel können mit der optionalen Einzugsdämpfung geräuscharm in die Endlagen gezogen werden. Zur Montage von Festteilen ist eine spezielle Laufschiene mit Seitenteilprofil erhältlich.

Montage:
Hierzu wird die Laufschiene an der Wand oder Decke montiert, die Glastür mit den Rollapparaten eingehängt und einfach mittels **Exzenterachsen** ausjustiert. Zum Schluss wird die Blende aufgesetzt und unsichtbar mittels Madenschrauben fixiert. Eine Glasbearbeitung ist nur bei Verwendung von VSG notwendig.

Einsatzbereiche:
- Flügelgewicht bis 150 kg
- 1- flg. und 2- flg. Holz- und Glastüren
- optional 2-flg. Anlagen mit Synchron-Betätigung
- Glasstärken ESG 8, 10, 12 mm und VSG 8.76, 10.76, 12.76 mm
- Holzschiebetüren 35-50 mm Türstärke
- Wand und Deckenmontage
- Festteilverglasung möglich
- optional mit Einzugsdämpfung in beide Richtungen wirkend (bis 80 kg oder 150 kg Flügelgewicht)
- **bei Verwendung der Einzugsdämpfung gilt Mindestflügelbreite: 700 mm beidseitig, 510 mm einseitig**

Ausführungen:
- Aluminium EV1 oder Edelstahl-Effekt eloxiert
- Laufschiene optional mit Seitenteilprofil
- Lagerlängen von 6 m oder auf Maß erhältlich

Produktvorteile:
- kompakte Bauweise
- nur eine Variante für verschiedene Glasstärken
- keine sichtbaren Glasklemmleisten
- Scheibenbefestigung ohne Glasbearbeitung (Ausnahme VSG!)
- einfache Montage (Schiebetür läuft in der Montageschiene)
- hochwertige Kugellager auf Wippe montiert
- Exzenterachse zur Höhenverstellung
- optional Drahtseilumlenkung für Synchron-Betätigung
- Einsatz von VSG möglich (mit Sicherungsbolzen)
- geprüft nach DIN 1527:2013, 200.000 Zyklen

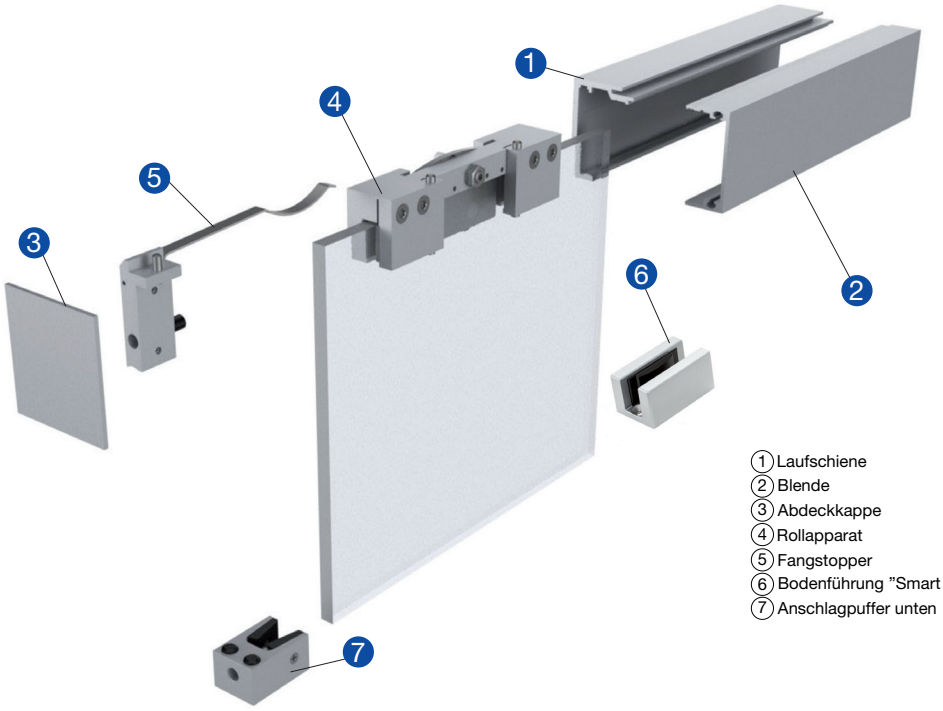

1 Laufschiene
2 Blende
3 Abdeckkappe
4 Rollapparat
5 Fangstopper
6 Bodenführung "Smart Guide G" spielfrei
7 Anschlagpuffer unten