# Muto 150

## DECKENMONTAGE MIT SEITENTEIL, EINSEITIG

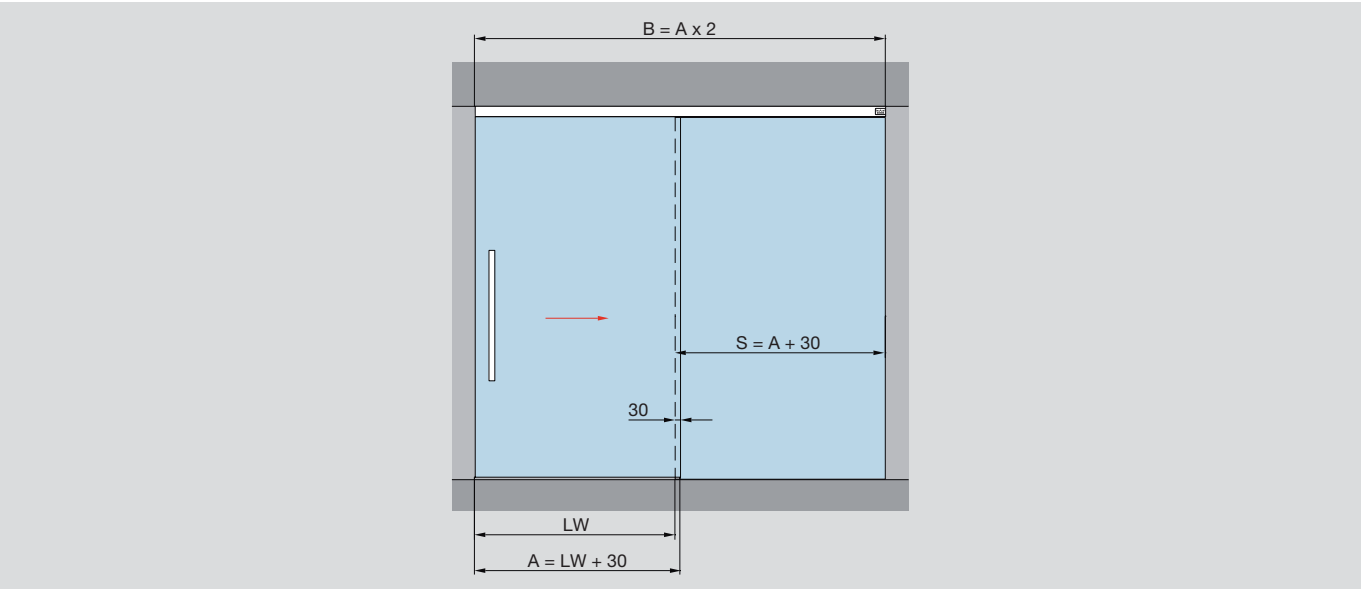


**Deckenmontage**

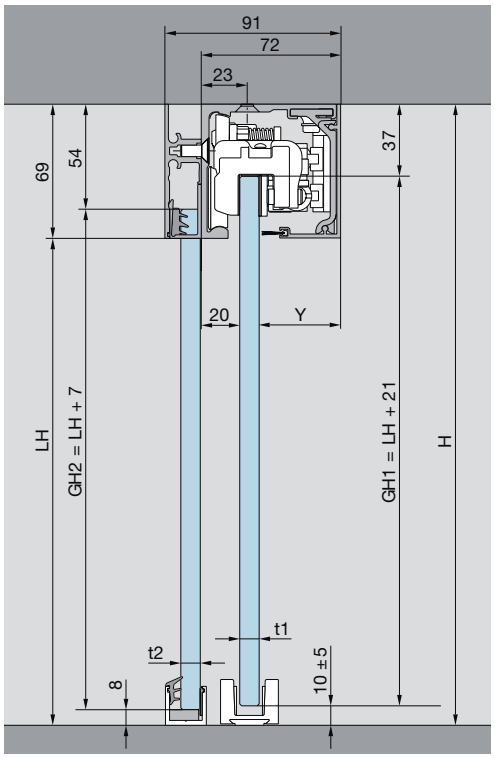


**Merkmale und Daten**
Für einfügelige Anlagen, passend für 8 – 13,5 mm Glasdicke

**Max. Türflügelgewicht**
150 kg

**Bestimmung der Glashöhe**
GH1 = LH + 21 mm
GH2 = LH + 7 mm
max. 3000 mm

**Bestimmung der Glasbreite**
A = LW + 30 mm
- min. 660 mm
  für DORMOTION 150 kg
- max. 2500 mm

A = Glasbreite
B = Laufschienenlänge
GH1 = Glashöhe Schiebetür
GH2 = Glashöhe Seitenteilt
H = Gesamthöhe

LH = Lichte Höhe
LW = Lichte Weite
S = Glasbreite Seitenteil
t1 = Glasdicke Schiebetür
t2 = Glasdicke Seitenteil
Y = 72 mm - 20 mm - t1