Muto 80

DECKENMONTAGE

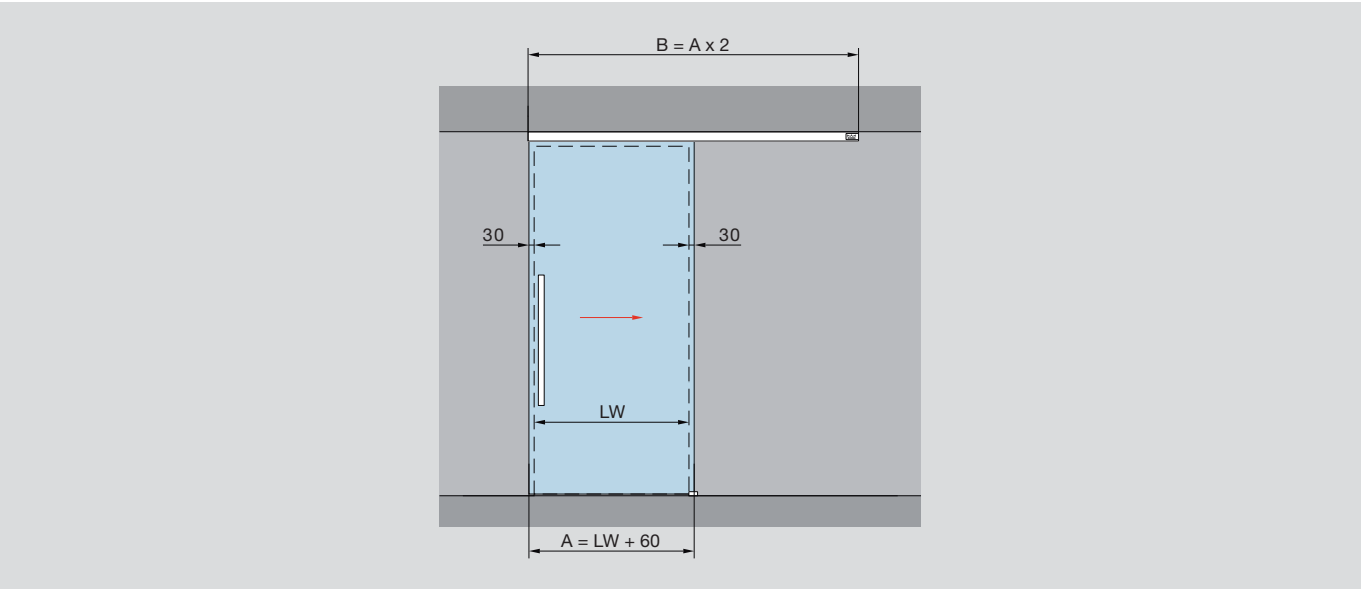

Deckenmontage

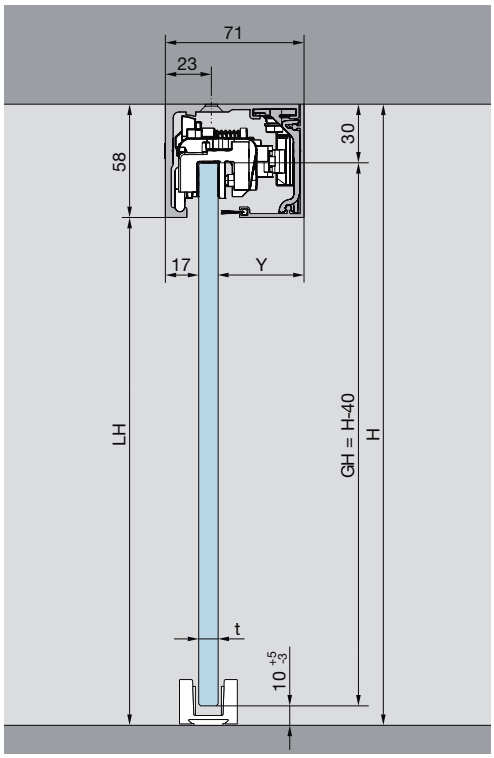

Bestimmung der Glashöhe
GH = LH - 40 mm
max. 3000 mm

Merkmale und Daten
Für einflügelige Anlagen, passend für 8 – 13,5 mm Glasdicke

Max. Türflügelgewicht
80 kg

Bestimmung der Glasbreite
A = LW + 60 mm
min. 660 mm (auch mit Einzugsdämpfung)

A = Glasbreite
B = Laufschienenlänge
GH = Glashöhe
H = Gesamthöhe
LH = Lichte Höhe
LW = Lichte Weite
t = Glasdicke
Y = 71 mm - 17 mm - t