Muto 80

WANDMONTAGE

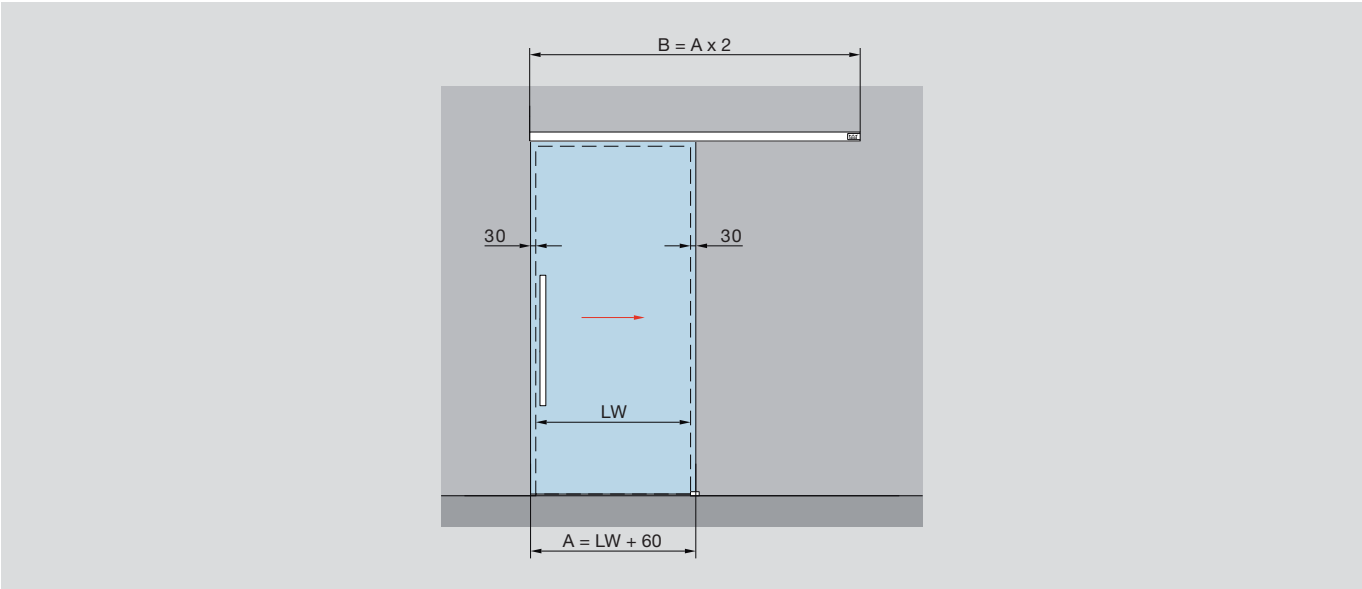

Wandmontage

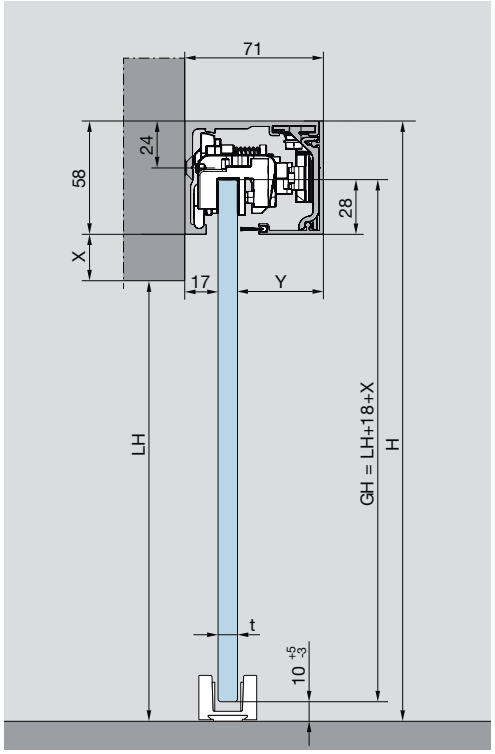

Merkmale und Daten
Für einflügelige Anlagen,
passend für 8 – 13,5 mm Glasdicke

Max. Türflügelgewicht
80 kg

Bestimmung der Glashöhe
GH = LH + 18 mm + X
(siehe Zeichnung)
max. 3000 mm

Bestimmung der Glasbreite
A = LW + 60 mm
min. 660 mm (auch mit Einzugsdämpfung)

A = Glasbreite
B = Laufschienenlänge
GH = Glashöhe
H = Gesamthöhe
LH = Lichte Höhe
LW = Lichte Weite
t = Glasdicke
Y = 71 mm - 17 mm - t