Muto 60/80/150

DAS SCHNELL UND MÜHELOS MONTIERBARE MANUELLE SCHIEBESTYSTEM

Muto Comfort - Einfache Montage und Einstallbarkeit von vorne.

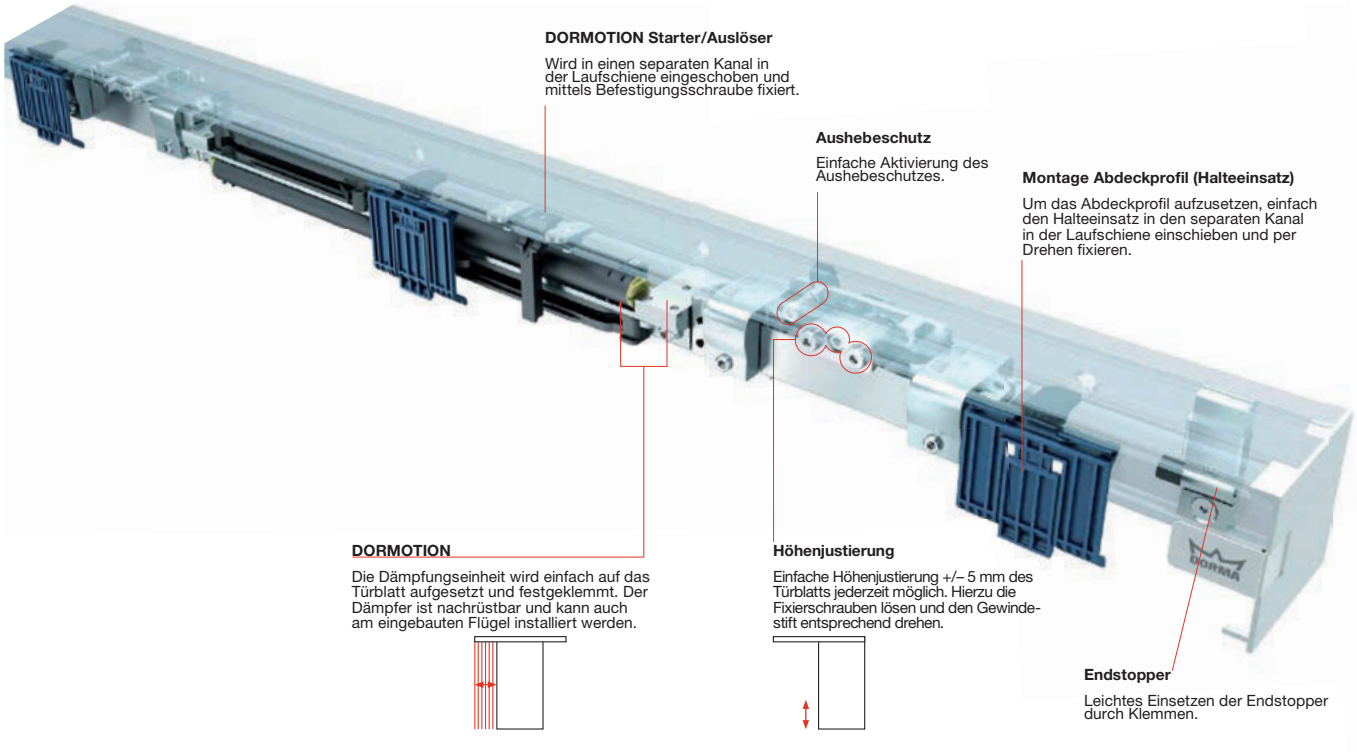

MONTAGE-VORTEILE

Abdeckprofil

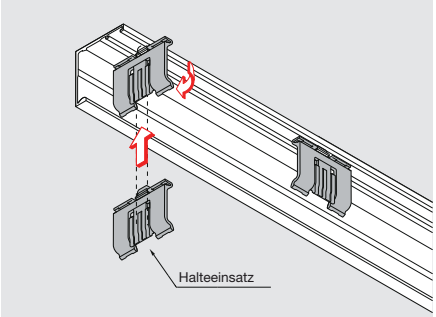

Abb. MUTO L 80 - die Befestigung des Halteeinsatzes weicht bei MUTO M 60 geringfügig ab.

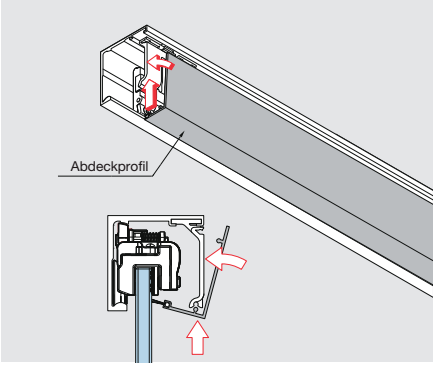

Aktivierung Aushebeschutz

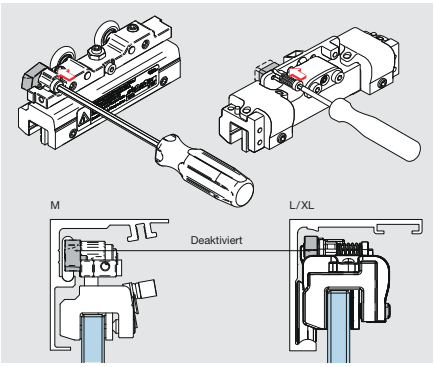

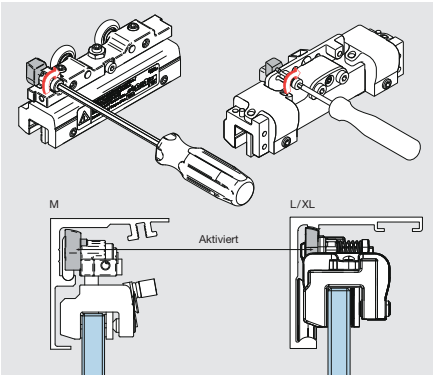

Höhenjustierung – Laufwagen

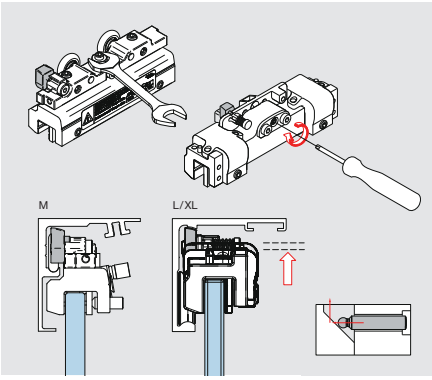

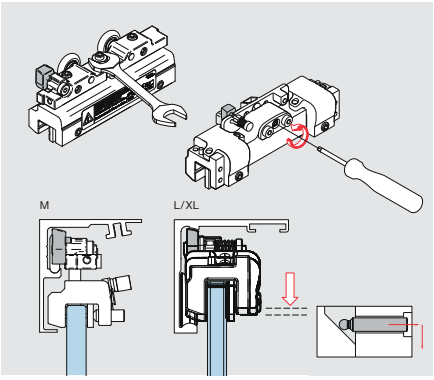

Muto 60/80/150

ALLGEMEINE INFORMATION

MUTO COMFORT
Den unterschiedlichen Ansprüchen angepasste Systeme bei grundsätzlich modularen Aufbau!

Gewichtsklassen
- 60 kg (M)
- 80 kg (L)
- 150 kg (XL)

Bewegungshäufigkeit, Langlebigkeit
- ≥ 50.000 Zyklen bei 60-kg-Variante
- ≥ 100.000 Zyklen bei 80-kg-Variante
- ≥ 200.000 Zyklen bei 80/150-kg-Variante
- Self-Closing, max. 120 kg

DORMOTION. Genießen Sie die Ruhe.

Unsichtbare Verriegelung. Nichts stört.

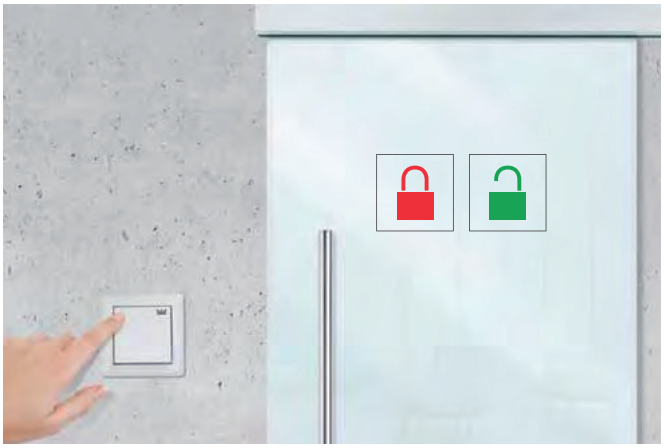

Statusindikator. Alles unter Kontrolle.

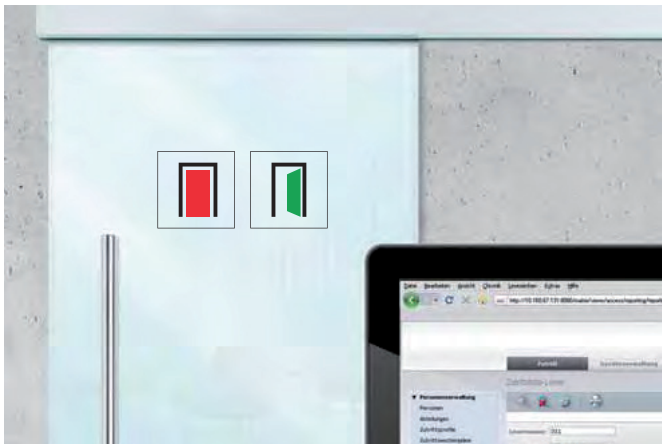
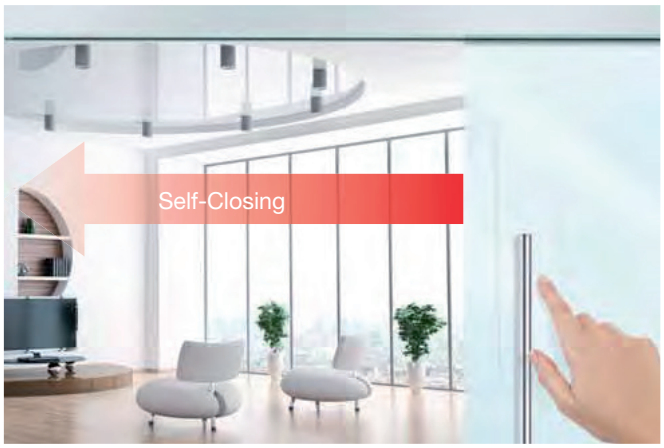
Self-Closing. Einfach mühelos.