Muto 150

DECKENMONTAGE MIT SEITENTEIL, BEIDSEITIG

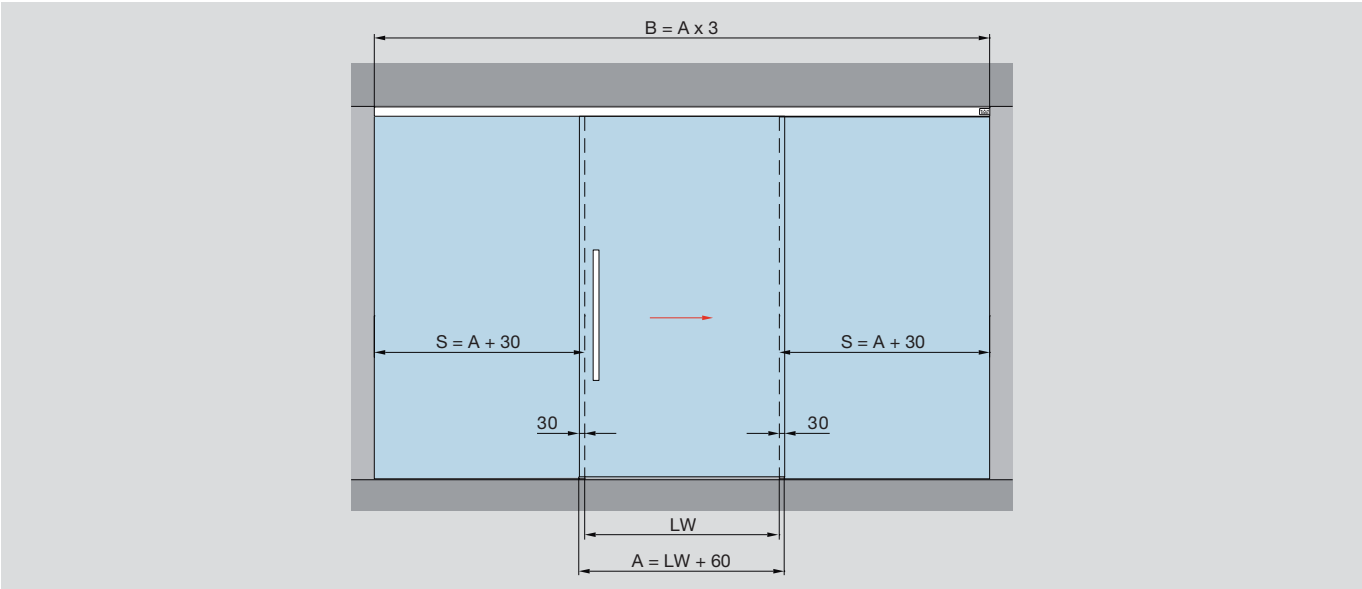

Deckenmontage

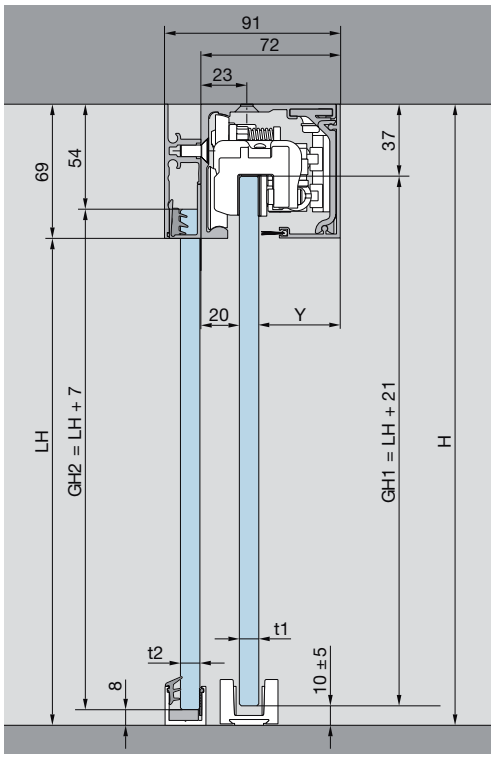

Merkmale und Daten
Für einfügelige Anlagen, passend für 8 – 13,5 mm Glasdicke

Max. Türflügelgewicht
150 kg

Bestimmung der Glashöhe
GH1 = LH + 21 mm
GH2 = LH + 7 mm
max. 3000 mm

Bestimmung der Glasbreite
A = LW + 30 mm
- min. 660 mm
  für DORMOTION 150 kg
- max. 2500 mm

A = Glasbreite
B = Laufschienenlänge
GH1 = Glashöhe Schiebetür
GH2 = Glashöhe Seitenteilt
H = Gesamthöhe

LH = Lichte Höhe
LW = Lichte Weite
S = Glasbreite Seitenteil
t1 = Glasdicke Schiebetür
t2 = Glasdicke Seitenteil
Y = 72 mm - 20 mm - t1

Muto 150

DECKENMONTAGE ZWEIFLÜGELIGE ANLAGEN MIT SEITENTEILEN

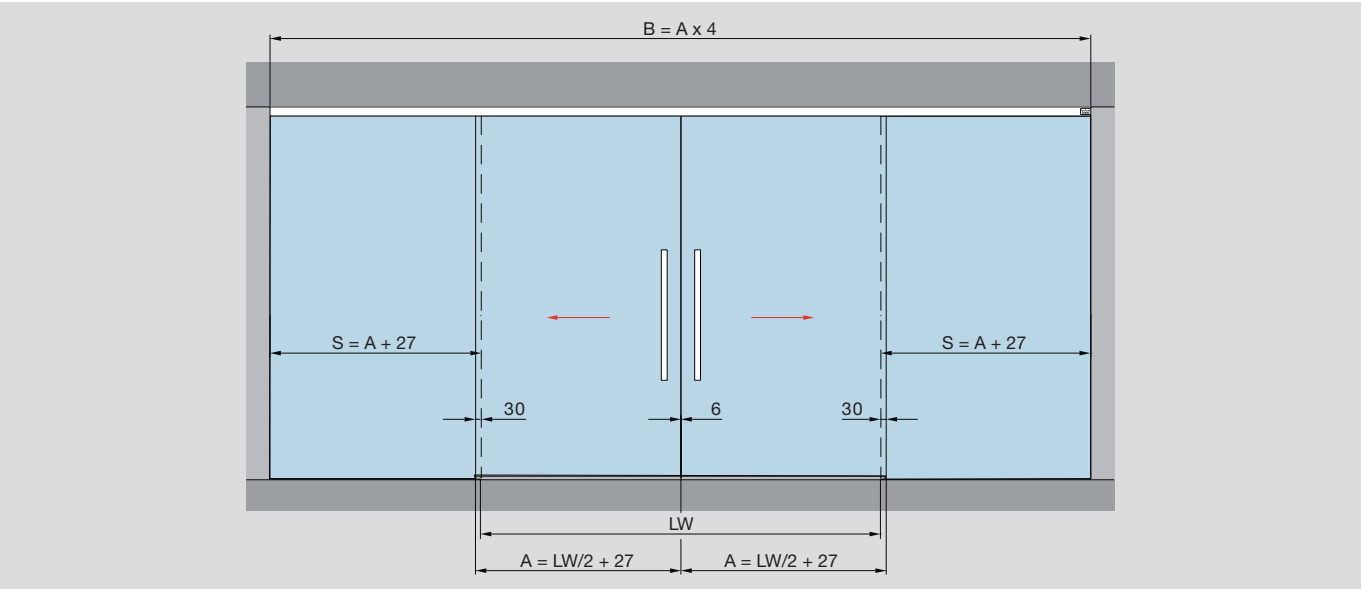

Deckenmontage

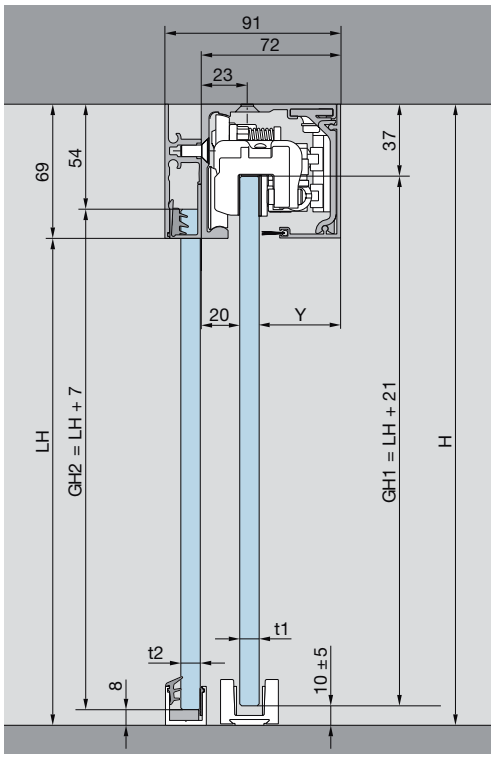

Merkmale und Daten
Für zweifügelige Anlagen, passend für 8 – 13,5 mm Glasdicke

Max. Türflügelgewicht
80 kg
150 kg

Bestimmung der Glashöhe
GH1 = LH + 21 mm
GH2 = LH + 7 mm
max. 3000 mm

Bestimmung der Glasbreite
A = LW/2 + 27 mm

- min. 810 mm
  für DORMOTION 80 kg
  max. 2 x 1427 mm
- min. 1020 mm
  für DORMOTION 150 kg
  max. 2 x 1427 mm

A = Glasbreite
B = Laufschienenlänge
GH1 = Glashöhe Schiebetür
GH2 = Glashöhe Seitenteilt
H = Gesamthöhe

LH = Lichte Höhe
LW = Lichte Weite
S = Glasbreite Seitenteil
t1 = Glasdicke Schiebetür
t2 = Glasdicke Seitenteil
Y = 72 mm - 20 mm - t1