Muto 80

DECKENMONTAGE MIT SEITENTEIL, BEIDSEITIG

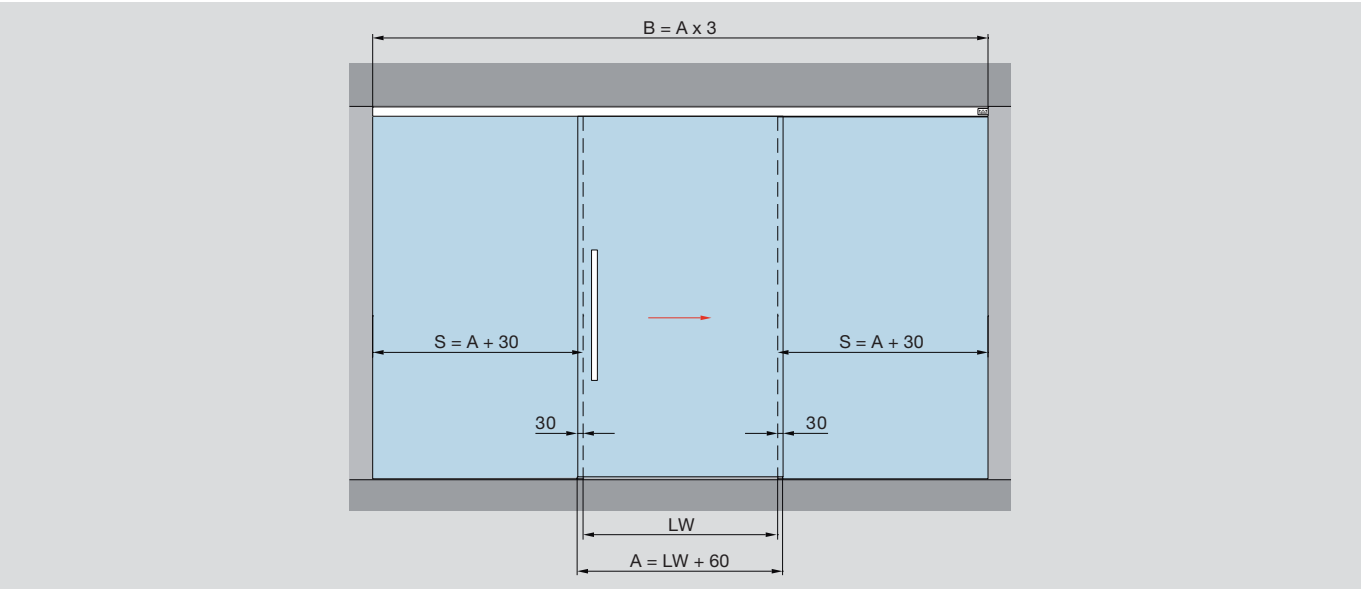

Deckenmontage

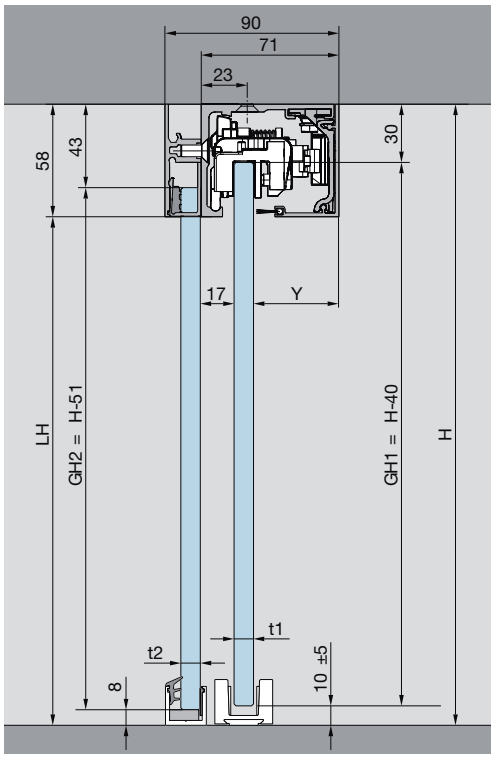

Merkmale und Daten
Für einflügelige Anlagen, passend für 8 – 13,5 mm Glasdicke

Max. Türflügelgewicht
80 kg

Bestimmung der Glashöhe (Schiebeflügel)
GH1 = H-40
(Seitenteil)
GH2 = H-51
max. 3000 mm

Bestimmung der Glasbreite (Schiebeflügel)
A = LW + 60 mm
min. 660 mm (auch mit Einzugsdämpfung)

A = Glasbreite
B = Laufschienenlänge
GH1 = Glashöhe Schiebetür
GH2 = Glashöhe Seitenteil
H = Gesamthöhe

LH = Lichte Höhe
LW = Lichte Weite
S = Glasbreite Seitenteil
t1 = Glasdicke Schiebetür
t2 = Glasdicke Seitenteil
Y = 71 mm - 17 mm - t1

Muto 80

DECKENMONTAGE ZWEIFLÜGELIGE ANLAGEN MIT SEITENTEILEN

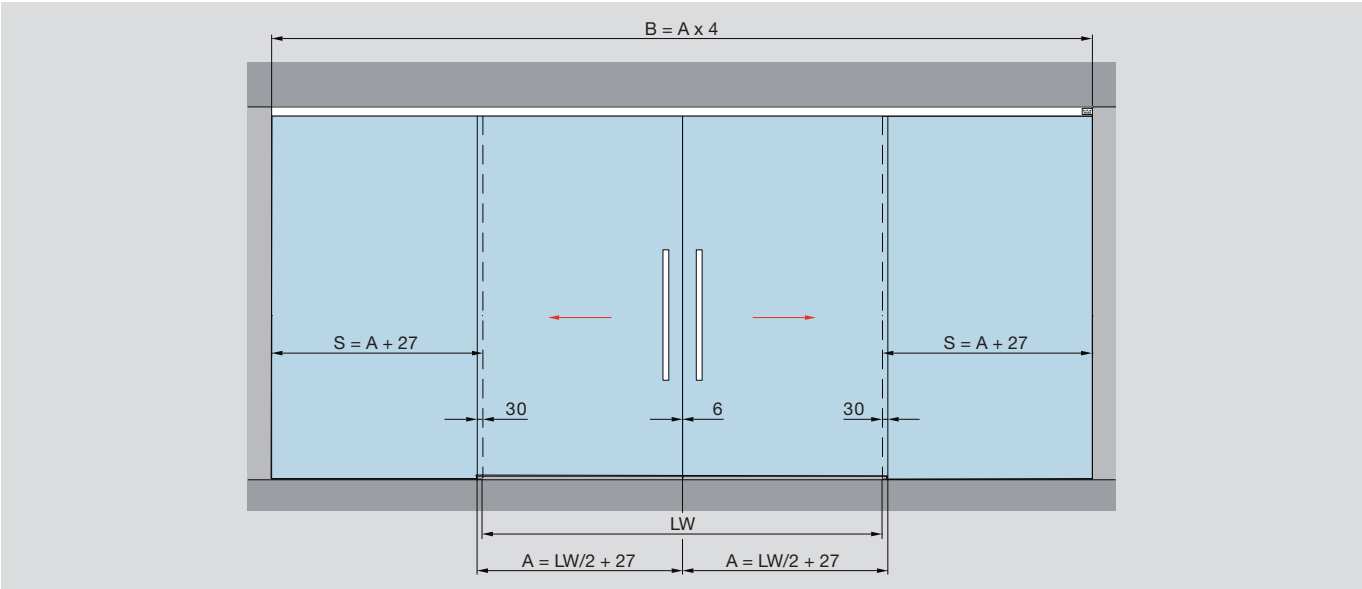

Deckenmontage

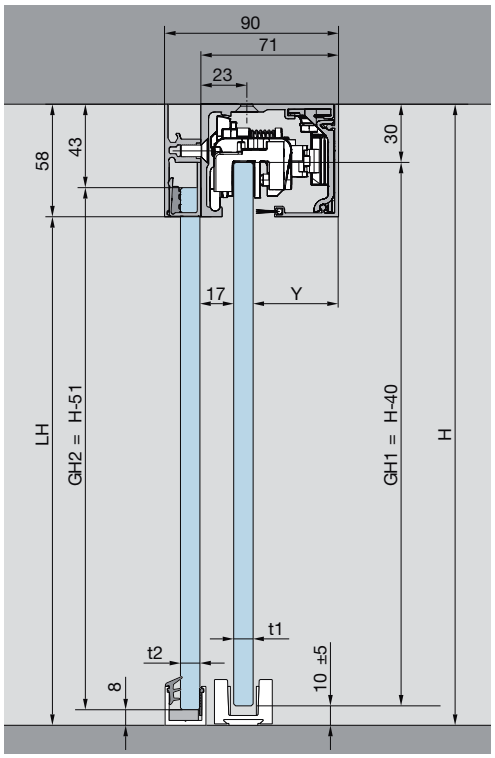

Merkmale und Daten
Für einflügelige Anlagen, passend für 8 – 13,5 mm Glasdicke

Max. Türflügelgewicht
80 kg

Bestimmung der Glashöhe
GH1 = H-40
GH2 = H-51
max. 3000 mm

Bestimmung der Glasbreite
A = LW : 2 + 27 mm
- min. 660 mm (auch mit Einzugsdämpfung) max. 2 x 1250 mm

A = Glasbreite
B = Laufschienenlänge
GH1 = Glashöhe Schiebetür
GH2 = Glashöhe Seitenteil
H = Gesamthöhe
LH = Lichte Höhe
LW = Lichte Weite
S = Glasbreite Seitenteil
t1 = Glasdicke Schiebetür
t2 = Glasdicke Seitenteil
Y = 71 mm - 17 mm - t1