solido

Ferramenta per porte a libro - Solido

Peso anta fino a max. 20 kg

La ferramenta è utilizzabile per porte a libro leggere. Secondo la luce di aperture sono fornibili sistemi a 2 (Fig. 2), 3 (Fig. 3) o più ante a libro. Con un numero dispari di battenti, il battente esterno può essere utilizzato come porta di passaggio.
La larghezza massima del battente singolo è di 600 mm.

Guida inferiore essenziale.

Osservare assolutamente il peso massimo delle porte, dato che il peso dell'intero gruppo delle ante, allo stato aperto, sollecitano il binario per i primi 20 - 25 cm .

Progettare il sistema a libro possibilmente con un numero di ante dispari, p. es. 3 0 5 ante. Con questa suddivisione, l'anta esterna può essere azionato separatamente e utilizzato come anta di passaggio. La porta a libro può essere dotata opzionalmente con una serratura ad infilare normale (necessario spessore dell'anta 30 mm).

In presenza porte a libro, con un numero di ante pari, non si può utilizzare l'anta di passaggio. Inoltre, devono essere lasciati circa 10 mm di aria tra l'anta esterna della porta pieghezvole e la parte fissa o telaio. In questo caso si può utilizzare una guarnizione in gomma.

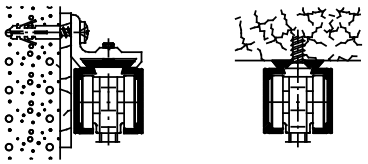

Fig. 1

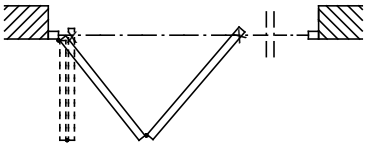

Fig. 2

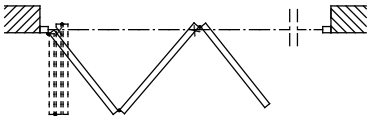

Fig. 3

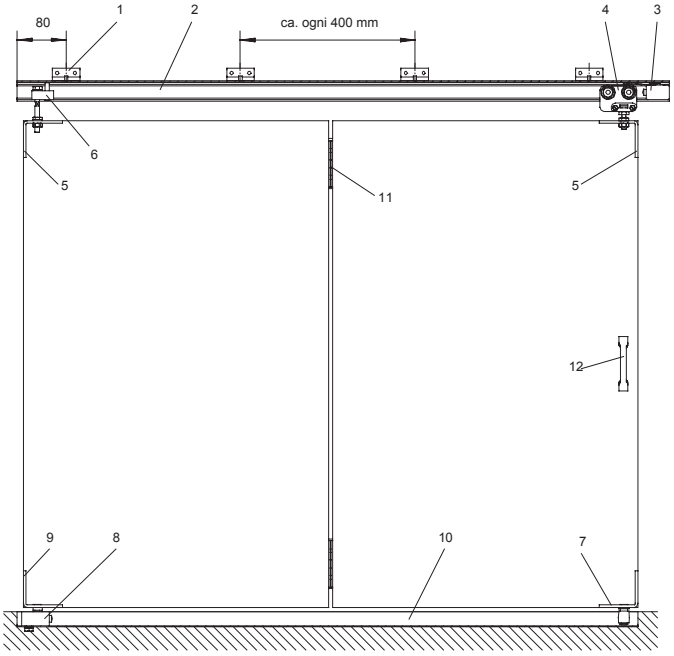
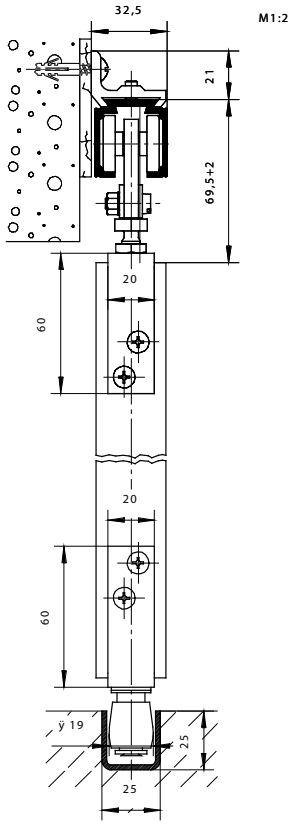
1 Staffa a parete, 2 Binario di scorrimento, 3 Fine corsa, 4 Carrello, 5 Staffa di supporto, 6 Perno di rotazione superiore (con staffa di supporto), 7 Rullino di guida, 8 Perno di rotazione inferiore, 9 Staffa di supporto, 10 Binario di guida, 11 Cerniera da avvitare, 12 Maniglione